http://www.parsunpower.com

PARSUN 百胜

Power Your Dream 助梦远航

零件目录

PARTS CATALOGUE

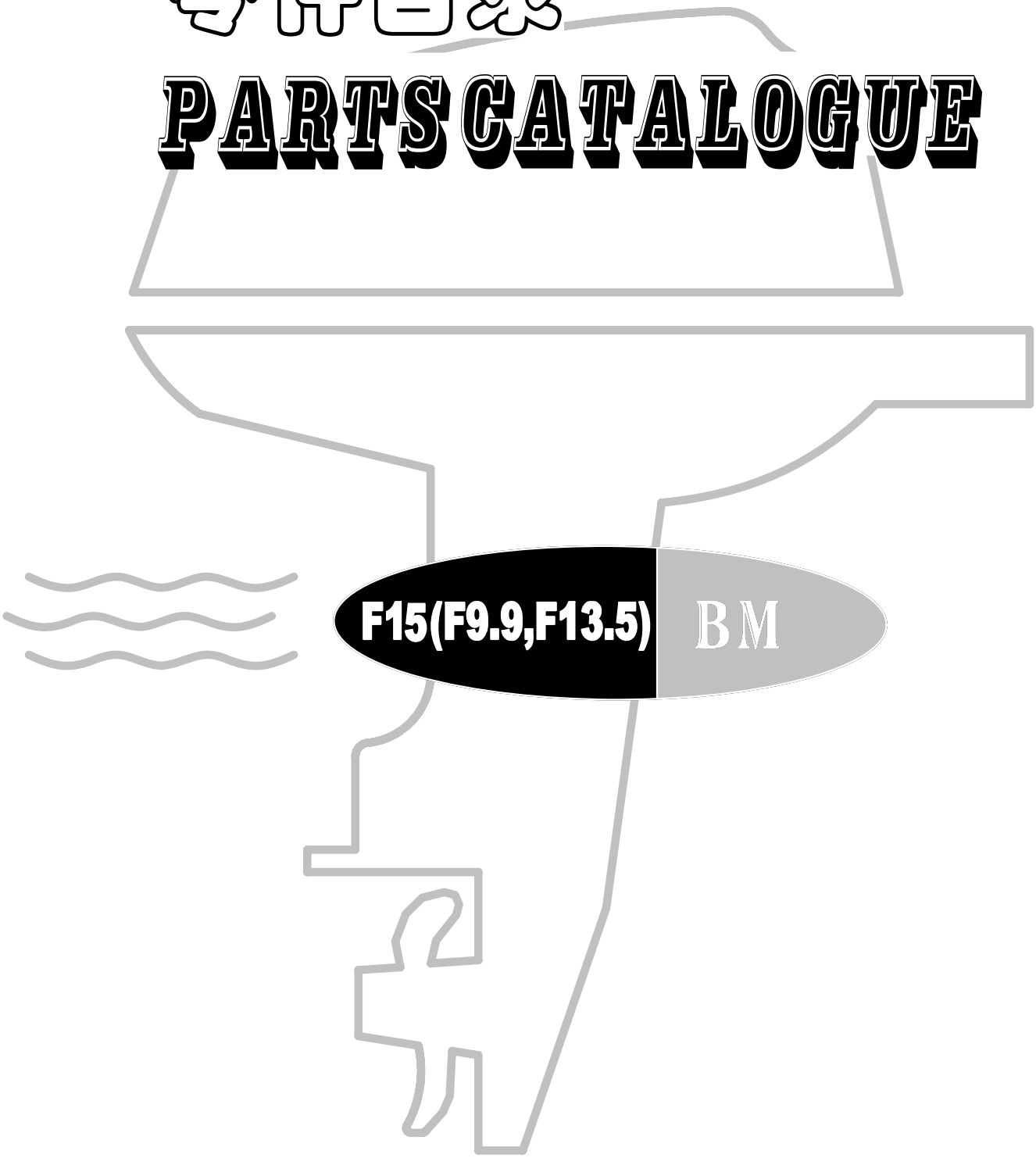

F15(F9.9,F13.5) BM

苏州百胜动力机器股份有限公司

SUZHOU PARSUN POWER MACHINE CO.,LTD

目次
CONTENTS

托架 1 — 1 ~ 2
BRACKET 1 — 1 ~ 2
托架 2 — 3 ~ 4
BRACKET 2 — 3 ~ 4
操舵系统 — 5 ~ 6
STEERING — 5 ~ 6
水上装置壳体 — 7 ~ 8
UPPER CASING — 7 ~ 8
油底壳组件 — 9 ~ 10
OIL PAN — 9 ~ 10
底罩 — 11 ~ 12
BOTTOM COWLING — 11 ~ 12
控制系统 — 13 ~ 14
CONTROL SYSTEM — 13 ~ 14
水下装置壳体&驱动系统 1 — 15 ~ 17
LOWER CASING & DRIVE 1 — 15 ~ 17
水下装置壳体&驱动系统 2 — 18 ~ 19
LOWER CASING & DRIVE 2 — 18 ~ 19
电气 1 — 20 ~ 21
ELECTRICAL 1 — 20 ~ 21
进气系统 — 22
INTAKE — 22
气缸&曲轴箱1 — 23 ~ 24
CYLINDER & CRANKCASE 1 — 23 ~ 24
曲轴&活塞 — 25
CRANKSHAFT & PISTON — 25
气缸&曲轴箱2 — 26
CYLINDER & CRANKCASE 2 — 26
阀门 — 27
VALVE — 27
凸轮轴 — 28
CAMSHAFT — 28
燃油系统 — 29 ~ 30
FUEL — 29 ~ 30
电气 2 — 31
ELECTRICAL 2 — 31
起动器 — 32 ~ 33
STARTER — 32 ~ 33
顶罩组件 — 34 ~ 35
TOP COWLING ASSY — 34 ~ 35
燃油箱 — 36
FUEL TANK — 36
附录1(修理件) — 37 ~ 38
APPENDIX 1(REPATE KIT) — 37 ~ 38
附录2(修理件) — 39 ~ 40
APPENDIX 2 (REPARE KIT) — 39 ~ 40
气缸头总成(修理件) — I ~ II
CYLINDER HEAD ASSY(REPATE KIT) — I ~ II
发动机头总成(修理件) — III ~ V
ENGINE ASSY (REPARE KIT) — III ~ V

F15(F9.9,F13.5) 零件手册	PAGE 01 OF 40
零部件名称:	托架 1
PARTS NAME:	BRACKET 1

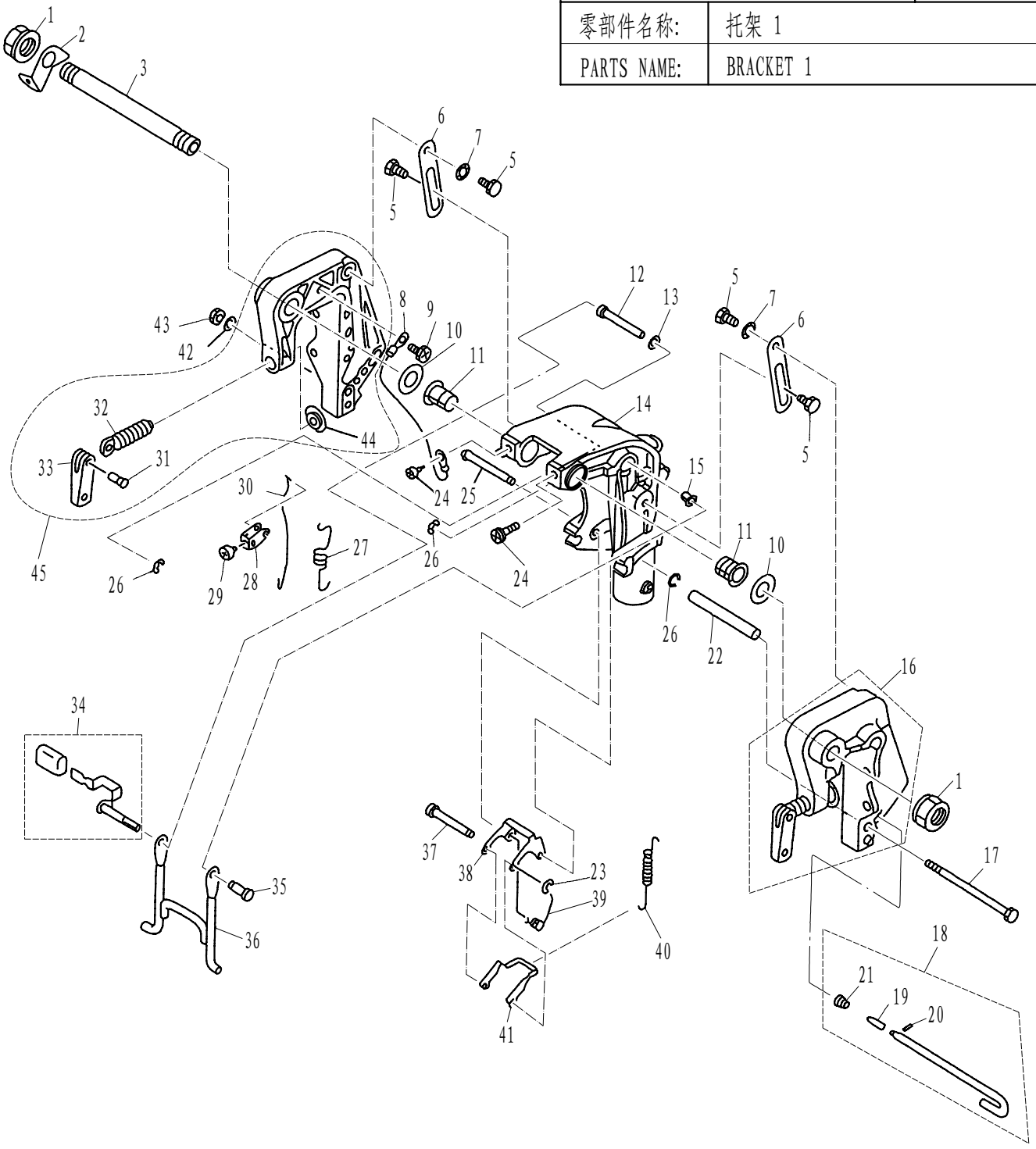

SN. 参照号码	PART NO. 零件编号	DESCRIPTION 零件名称(中文)	DESCRIPTION 零件名称(英文)	QTY 数量					REMARKS 备注
1	F15-01010007	托架夹紧螺母	NUT , SELF-LOCKING	2					
2	F15-01010003	双孔固定板	PLATE ,TWO HOLE	1					
3	F15-01010001	夹紧托架双头螺管	BOLT ,CLAMP BRACKET	1					
4									
5	F15-01010103	扁六角轴位螺钉	SCREW ,FLAT HEXAGON	4					
6	F15-01010105	倾斜制动板	PLATE ,TILT STOPPER	2					
7	F15-01010104	波形垫圈	WASHER ,WAVE	1					
8	F15-01010202	接地钢索A	TIGHTWIRE ,EARTHING	1					
9	GB/T818-M6x8	十字槽盘头螺钉M6×8	SCREW ,PAN HEAD M6x8	1					
10	F15-01010002	螺管尼龙垫圈	WASHER ,NYLON	2					

零部件名称: 托架 1

PARTS NAME: BRACKET 1

SN. 参照号码	PART NO. 零件编号	DESCRIPTION 零件名称(中文)	DESCRIPTION 零件名称(英文)	QTY 数量					REMARKS 备注
11	F15-01010302	旋转支架螺管衬套	BUSH ,ROTARY BRACKET	2					
12	F15-01010308	角度支撑定位轴套	BUSHING ,ORIENTATION	1					
13	F15-01010309	角度支撑尼龙片	WASHER ,NYLON	1					
14	F15-01010301	旋转支架	BRACKET ,ROTARY	1					L
	F15-01010301S	旋转支架	BRACKET ,ROTARY	1					S
15	F15-01010311	角度支撑尼龙衬套	BUSH ,NYLON	1					
16	F15-01010100	左夹紧托架组件	LEFT BRACKET ASSY	1					
17	GB/T5782-M6x145	六角螺栓M6×145	BOLT M6x145	1					
18	F15-01010400	角度限位杆组件	LIMITATIVE ROD ASSY	1					
19	F4-01050003	防脱落支脚	NOG ,PREVENTED UNLOCK	1					
20	GB/T879.1-3x8	弹性圆柱销3×8	PIN , SPRING 3x8	1					
21	F15-01010402	锥形弹簧	CONICAL SPRING	1					
22	F15-01010006	螺栓套管	TUBE ,BOLT	1					
23	GB/T896-4	开口档圈4	CIRCLIP 4	1					
24	GB/T818-M8x10	十字槽盘头螺钉M8×10	SCREW , PAN HEAD M8x10	2					
25	F15-01010316	角度锁紧架长轴	LONG SHAFT ,LOCK ANGLE	1					
26	GB/T896-5	开口档圈5	CIRCLIP 5	3					
27	F15-01010304	角度支撑架拉簧	SPRING ,TENSION	1					
28	F15-01010306	角度定位件	LEVER ,ANGLE ORIENTATION	1					
29	GB/T818-M5x6	十字槽盘头螺钉M5×6	SCREW ,PAN HEAD M5x6	1					
30	F15-01010307	锁紧支架连杆	ROD ,TILT LOCK	1					
31	F4-01010005	艉板夹紧手柄铆钉	RIVET ,CLAMP HANDLE	2					
32	F15-01010102	艉板夹紧螺杆	SCREW ,CLAMP	2					
33	F4-01010004	艉板夹紧手柄	CLAMP SHIPBOARD HANDLE	2					
34	F15-01010305	角度锁紧手柄组件	TILT CLAMP HANDLE ASSY	1					
35	F15-01010312	角度支撑定位轴	SHAFT ,STOPPER	1					
36	F15-01010313	角度支撑组件	SUPPORT ASSY	1					
37	F15-01010317-3	角度锁紧短轴	SHORT SHAFT ,LOCK ANGLE	1					
38	F15-01010317-2	角度锁紧外架	BRACKET ,LOCK ANGLE	1					
39	F15-01010315	角度锁紧架扭簧	SPRING ,TORSION	1					
40	F15-01010314	角度锁紧架拉簧	SPRING ,TENSION	1					
41	F15-01010317-1	角度锁紧内架	INNER BRACKET	1					
42	GB/T848-6	小垫圈6	WASHER 6	1					
43	GB/T6170-M6	六角螺母M6	NUT M6	1					
44	F4-01010003	艉板夹紧圆盘	CLAMP PLATE	2					
45	F15-01010200	右夹紧托架组件	RIGHT BRACKET ASSY	1					

零部件名称:	托架 2
PARTS NAME:	BRACKET 2

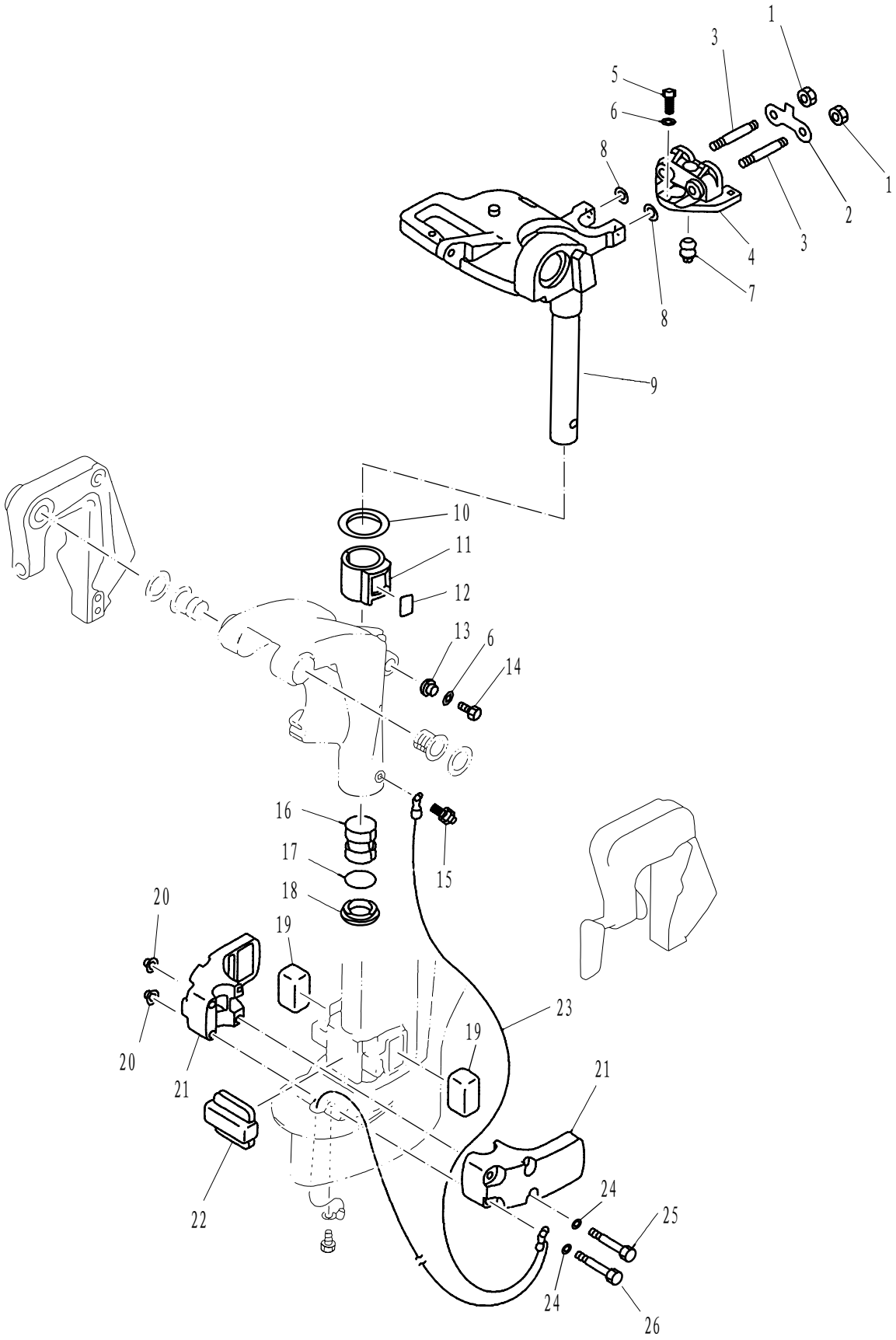

零部件名称: 托架 2

PARTS NAME: BRACKET 2

SN. 参照号码	PART NO. 零件编号	DESCRIPTION 零件名称(中文)	DESCRIPTION 零件名称(英文)	QTY 数量					REMARKS 备注
1	GB/T6170-M8	六角螺母M8	NUT M8	2					
2	F15-00000004	垫板	PLATE	1					
3	GB/T900-M8x50	双头螺栓M8×50	BOLT ,DOUBLE HEAD M8x50	2					
4	F15-02010000	双孔减震器组件	DOUBLE HOLE SHOCK ABSORBER ASSY	1					
5	GB/T5783-M6x25	六角螺栓M6×25	BOLT M6x25	3					
6	GB/T97.1-6	平垫圈6	WASHER 6	3					
7	F15-02010003	水管密封圈上	SEAL ,WATER TUBE	1					
8	F15-00000016	特大垫圈	LARGE WASHER	2					
9	F15-01020001	操舵托架	BRACKET ,HELM	1					L
	F15-01020001S	操舵托架	BRACKET ,HELM	1					S
10	F15-01000003	旋转支架上垫圈	WASHER ,ABOVE	1					
11	F15-01000001	旋转支架上衬套	BUSH ,ABOVE	1					
12	F15-01000002	上衬套锁紧块	PLATE ,LOCK	1					
13	F15-01010303	锁紧螺栓密封圈	SEAL ,LOCK BOLT	1					
14	GB/T5783-M6x20	六角螺栓M6×20	BOLT M6x20	1					
15	JB/T 7940.1-M6	直通式压注油杯M6	OILER M6	1					
16	F15-01000004	旋转支架下衬套	BUSH ,BELOW	1					
17	GB/T3452.1-30x3.55	下衬套O形圈30×3.55	O-RING 30x3.55	1					
18	F15-01000006	旋转支架下垫圈	WASHER ,BELOW	1					
19	F15-00000002	左右减震块	MOUNT DAMPER ,LEFT AND RIGHT	2					
20	GB/T6177-M8	六角法兰面螺母M8	NUT M8	4					
21	F15-00000001	减震块外壳	SHELL ,MOUNT DAMPER	2					
22	F15-00000003	前减震块	MOUNT DAMPER ,FRONT	1					
23	F15-02000003	接地钢索B	TIGHTWIRE , EARTHING	1					
24	GB/T97.1-8	平垫圈8	WASHER 8	4					
25	GB/T5782-M8x105	六角螺栓M8×105	BOLT M8x105	2					
26	GB/T5782-M8x85	六角螺栓M8×85	BOLT M8x85	2					

零部件名称:	操舵系统
PARTS NAME:	STEERING

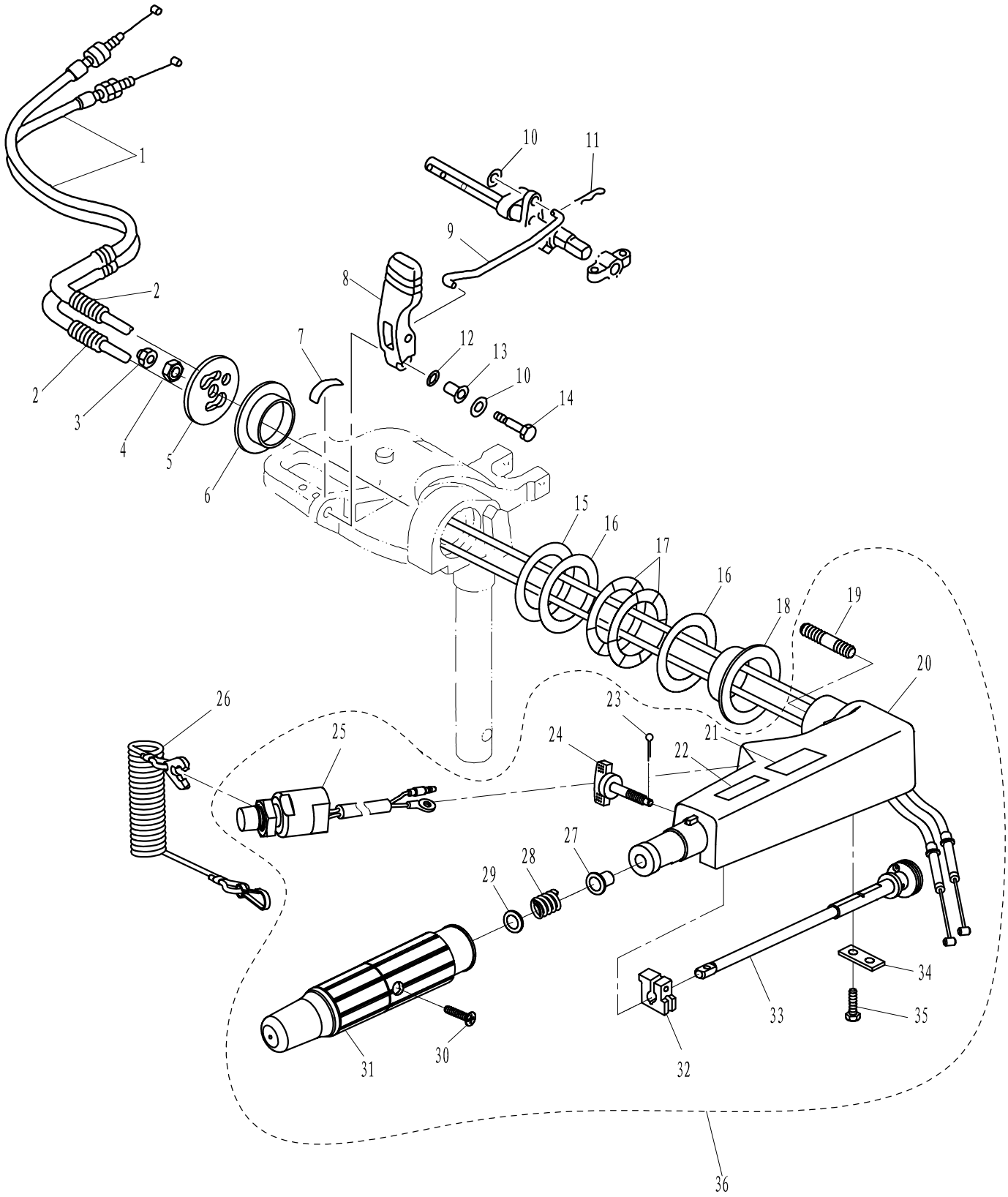

零部件名称: 操舵系统

PARTS NAME: STEERING

SN. 参照号码	PART NO. 零件编号	DESCRIPTION 零件名称(中文)	DESCRIPTION 零件名称(英文)	QTY 数量					REMARKS 备注
1	F15-01030004	油门钢索组件	THROTTLE CABLE ASSY	2					
2	F15-01000014	波纹塑管	TUBE,WAVE PLASTIC	2					
3	GB/T889-M10x1.25	六角锁紧螺母M10x1.25	LOCKNUT M10x1.25	4					
4	GB/T6171-M10x1.25	六角螺母M10x1.25	NUT M10x1.25	1					
5	F15-01000013	手柄定位板	PLATE,HANDLE ORIENTATION	1					
6	F15-01000011	手柄衬套(低)	WASHER,HANDLE (LOW)	1					
7	F15-12000011	标贴11	MARK 11	1					
8	F15-00000007	变档手柄	HANDLE,GEAR SHIFT	1					
9	F15-00000011	变档连杆	LINK,SHIFT ROD	1					
10	GB/T97.1-6	平垫圈6	WASHER,PLAIN 6	2					
11	F15-00000012	夹簧	SPRING,CLAMP	1					
12	F15-00000009	波形垫圈	WASHER,WAVE	2					
13	F15-00000008	凸缘垫管	TUBE,FLANGE	2					
14	GB/T5783-M6x30	六角头螺栓M6x30	BOLT M6x30	1					
15	F15-01000012	衬套尼龙圈	WASHER,NYLON	1					
16	F15-01000008	衬套垫圈	WASHER	2					
17	F15-01000009	衬套波形垫圈	WASHER,WAVE	2					
18	F15-01000007	手柄衬套(高)	BUSH,HANDLE	1					
19	F15-01030003	双头螺柱	SCREW	1					
20	F15-01030001	操舵手柄	HANDLE STEERING	1					
21	F4-08000105	标贴5	MARK 5	1					
22	F4-08000104	标贴4	MARK 4	1					
23	GB/T91-1.6x12	开口销Φ1.6x12	PIN ,COTTER Φ1.6x12	1					
24	F15-01030200	阻力调整旋钮组件	BOLT	1					
25	F4-01090400	急停开关组件	ENGINE STOP SWITCH ASSY	1					
26	F4-01090401	引擎停止安全索	STOPER,HANG ROPE ASSY	1					
27	F4-01090006	衬套	BUSH	1					
28	F4-01090007	压缩弹簧	SPRING,COMPRESSION	1					
29	GB/T848-10	小垫圈10	SMALL WASHER 10	1					
30	GB/T820-M5x25	十字槽半沉头螺钉M5x25	SCREW M5x25	1					
31	F4-01090300	操舵手柄塑胶套组件	GRIP ASSY,TILLER HANDLE	1					
32	F4-01090003	操舵手柄握把摩擦块	FRICTION	1					
33	F15-01030100	节气门杆组件	LEVER,THROTTLE ASSY	1					
34	F15-01030005	节气门固定板	STAY	1					
35	GB/T5783-M6x20	六角头螺栓M6x20	HEXAGON BOLT M6x20	2					
36	F15-01030000	操舵手柄组件	HANDLE STEERING ASSY	1					

零部件名称:	水上装置壳体
PARTS NAME:	UPPER CASING

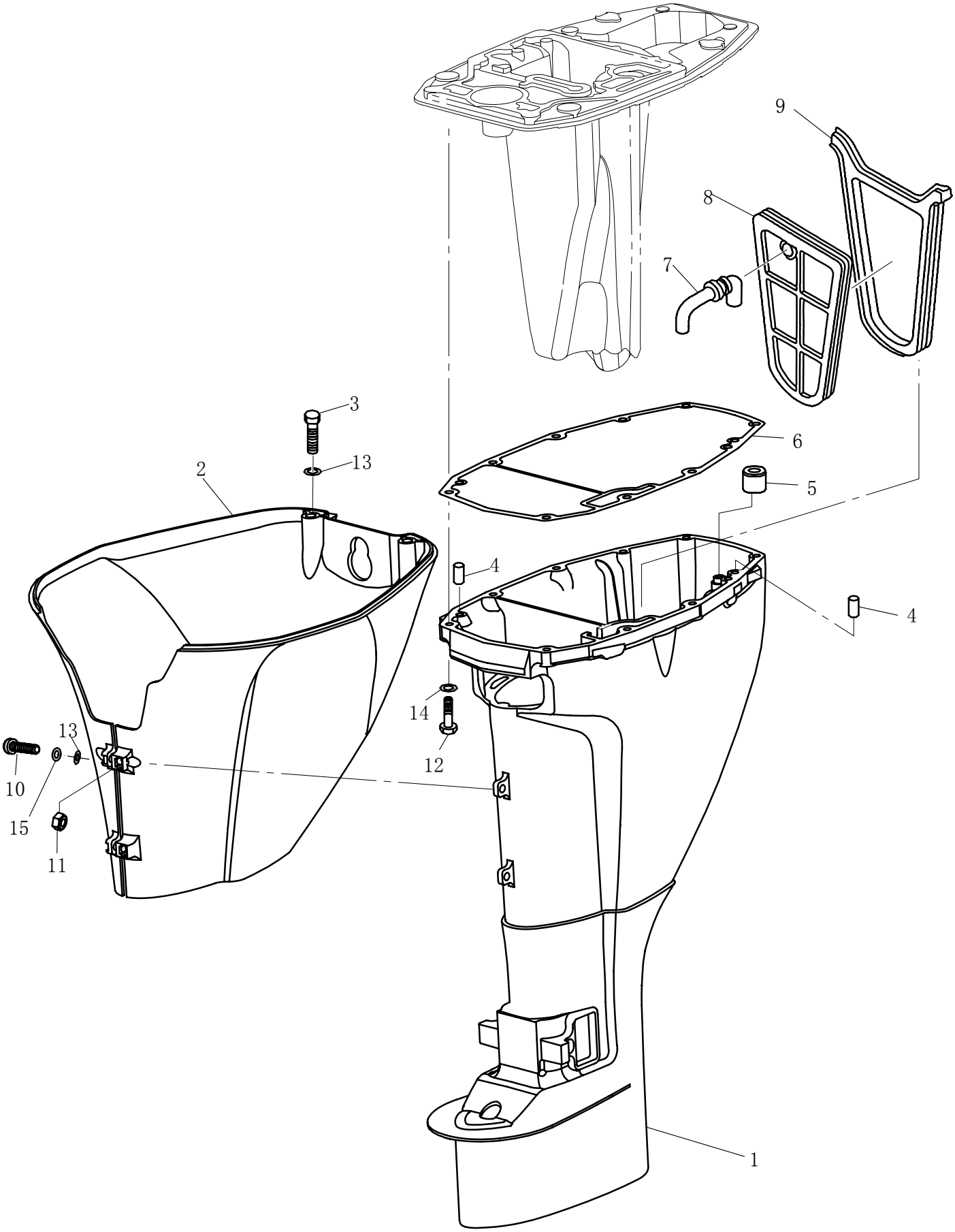

零部件名称: 水上装置壳体

PARTS NAME: UPPER CASING

SN. 参照号码	PART NO. 零件编号	DESCRIPTION 零件名称(中文)	DESCRIPTION 零件名称(英文)	QTY 数量					REMARKS 备注
1	F15-02000001	水上装置壳体	UPPER CASING	1					L
	F15-02000001S	水上装置壳体	UPPER CASING	1					S
2	F15-00000015	水上装置罩壳	MANTLE, UPPER CASING	1					
3	GB/T5783-M6X16	六角螺栓 M6X16	HEXAGON BOLT M6X16	2					
4	F15-00000006	定位销	PIN,DOWEL	2					
5	F15-02000007	鼓形密封圈	SEAL	1					
6	F15-00000005	油底壳密封垫	GASKET	1					
7	F15-03000002	排气橡胶管	RUBBER PIPE, EXHAUST	1					
8	F15-03000001	排气隔板	CLAPBOARD, EXHAUST	1					
9	F15-03000003	隔板密封圈	SEAL, CLAPBOARD	1					
10	GB/T818-M6x25	十字槽盘头螺钉 M6X25	BOLT M6x25	2					
11	GB/T6170-M6	六角螺母 M6	NUT, HEXAGON M6	2					
12	GB/T5783-M8x45	六角螺栓 M8X45	BOLT, HEXAGON M8x45	6					
13	GB/T97.1-6	平垫圈 6	WASHER 6	4					
14	GB/T97.1-8	平垫圈 8	WASHER 8	6					
15	GB/T93-6	弹性垫圈 6	WASHER,SPRING 6	2					

零部件名称:	油底壳组件
PARTS NAME:	OIL PAN

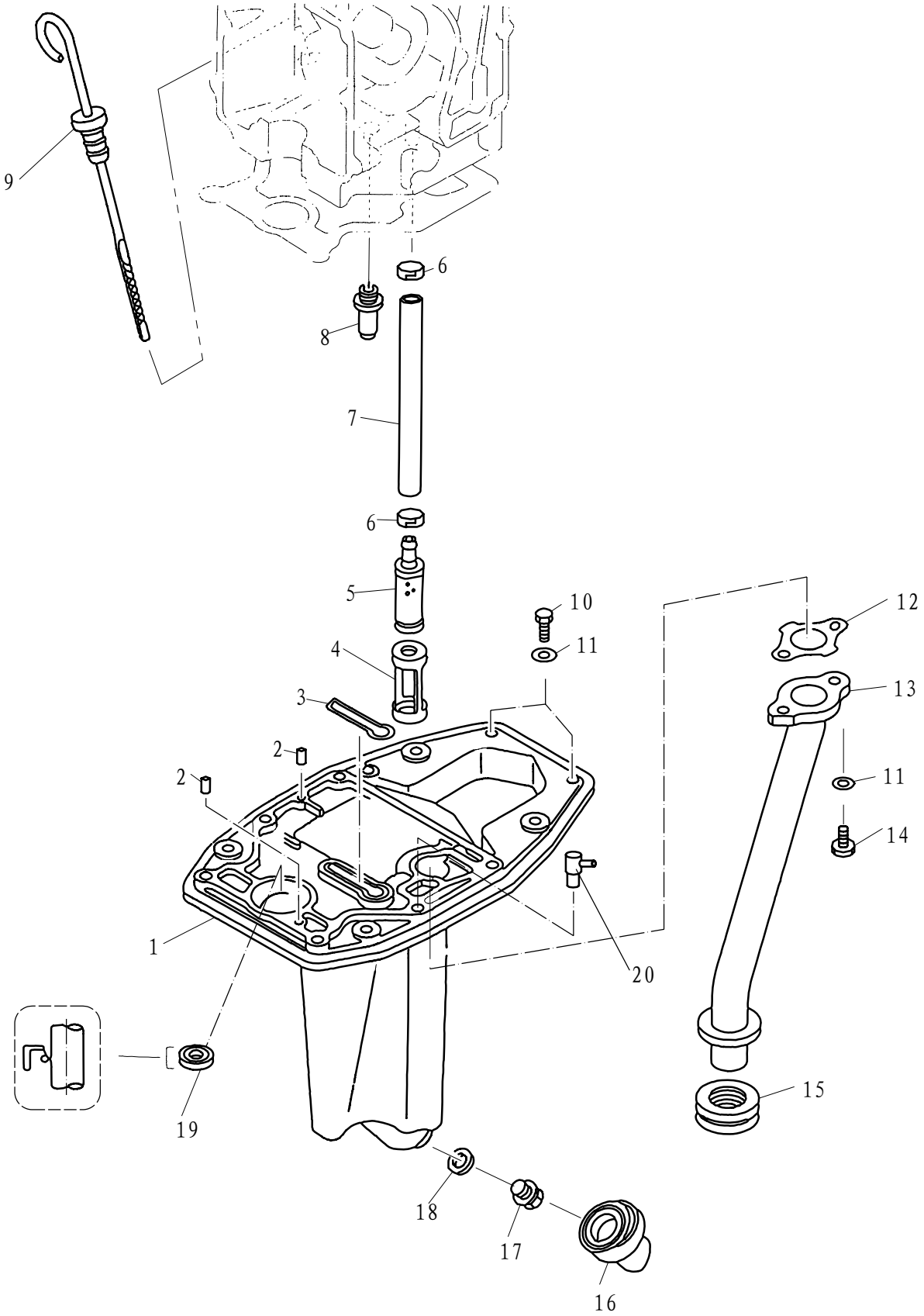

零部件名称: 油底壳组件

PARTS NAME: OIL PAN

SN. 参照号码	PART NO. 零件编号	DESCRIPTION 零件名称(中文)	DESCRIPTION 零件名称(英文)	QTY 数量					REMARKS 备注
1	F15-04000001	油底壳	OIL SUMP	1					
2	F15-00000006	定位销	PIN, DOWEL	1					
3	F15-04000007	异形密封圈	SEAL, ABNORMITY	1					
4	F15-07120105	粗滤器护套	JACKET, STRAINER	1					
5	F15-07120100	粗滤器焊接组件	STRAINER ASSY	2					
6	F15-09030002	卡箍 A	HOOP A	2					
7	F15-07120001	吸油胶管	PIPE,OIL	1					
8	F15-07110000	溢流阀组件	FLOODING VALVE ASSY	1					
9	F15-00000100	机油尺组件	OIL DIP STICK	1					
10	GB/T5783-M6x20	六角螺栓 M6X20	BOLT, HEXAGON M6x20	2					
11	GB/T97.1-6	平垫圈 6	WASHER 6	4					
12	F15-04000006	排气管密封垫片	GASKET, EXHAUST PIPE	1					
13	F15-04010000	排气管组件	PIPE,EXHAUST	1					
14	GB/T5783-M6x16	六角螺栓 M6X16	BOLT, HEXAGON M6x16	2					
15	F15-04010004	排气管密封圈	SEAL,EXT.	1					
16	F15-04000004	放油口胶套	JACKET, OIL DRAIN	1					
17	F15-04000002	放油螺塞	BOLT, OIL DRAIN	1					
18	F15-04000003	放油螺塞垫片	WASHER	1					
19	F15-04000008	骨架油封13X25X6	OIL SEAL	1					
20	F15-04000005	水嘴	WATER NIPPLE	1					

零部件名称:	底罩
PARTS NAME:	BOTTOM COWLING

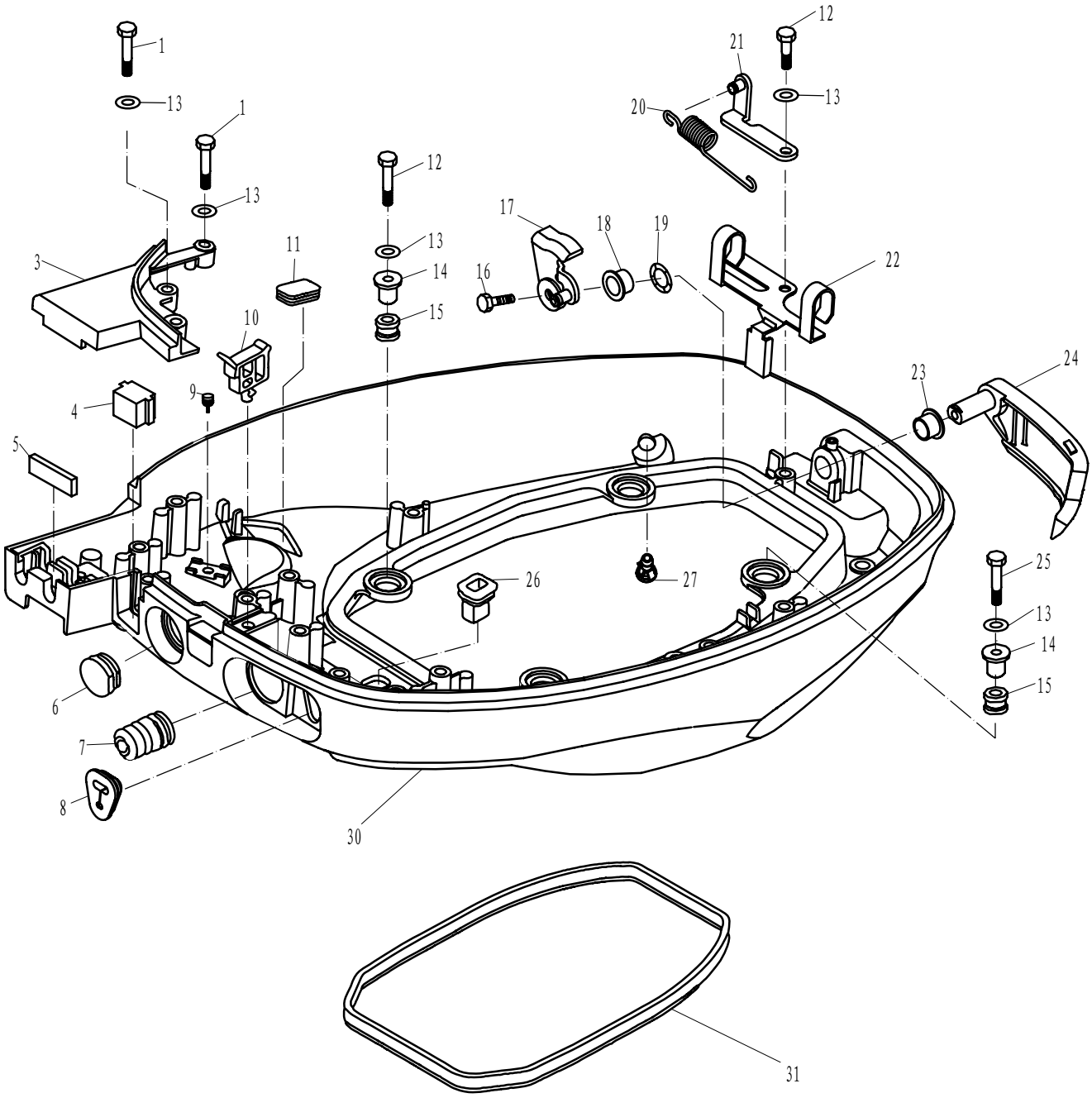

零部件名称: 底罩

PARTS NAME: BOTTOM COWLING

SN. 参照号码	PART NO. 零件编号	DESCRIPTION 零件名称(中文)	DESCRIPTION 零件名称(英文)	QTY 数量					REMARKS 备注
1	GB/T5783-M6x30	六角螺栓 M6X30	BOLT, HEXAGON M6x30	3					
3	F15-05000018	底罩小盖板	COVER BOARD, BOTTOM COWLING	1					
4	F25-03000013	异形橡胶闷头	RUBBER PLUG, ABNORMAL	1					
5	F15-05000017	方形橡胶密封条	SEAL, RUBBER	1					
6	F25-03000003	圆形橡胶闷头	RUBBER PLUG, CIRCULAR	1					
7	F15-05000006	波纹橡胶套	SHEATH, WAVE	1					
8	F15-01000015	油门钢索护套	JACKET, CABLE	1					
9	F15-05000015	针形橡胶堵头	RUBBER PLUG, NEEDLE	1					
10	F15-05000008	方形线夹A	CLAMP A	1					
11	F15-05000003	长方形橡胶闷头	RUBBER PLUG, QUADRATE	1					
12	GB/T5783-M6x25	六角螺栓 M6X25	BOLT, HEXAGON M6x25	2					
13	GB/T97.1-6	平垫圈6	WASHER 6	7					
14	F15-05000005	减震圈衬套	BUSHING, DAMPER	4					
15	F15-05000004	减震圈	DAMPER	4					
16	GB/T5783-M6x12	六角螺栓 M6X12	BOLT, HEXAGON M6x12	1					
17	F15-05030000	顶罩锁紧组件	LOCKING ASSY, TOP COWLING	1					
18	F15-05000036	顶罩锁紧手柄尼龙套B	BUSHING B	1					
19	F15-05000023	波形垫圈	WASHER, WAVE	1					
20	F15-05000026	锁紧块拉簧	SPRING, TENSION	1					
21	F15-05000025	拉簧支架组件	BRACKET ASSY, TENSIONAL SPRING	1					
22	F15-05000024	双耳水管卡	CLIP, WATER PIPE	1					
23	F15-05000022	顶罩锁紧手柄尼龙套A	BUSHING A	1					
24	F15-05020000	顶罩锁紧手柄组件	LOCKING HANDLE ASSY, TOP COWLING	1					
25	GB/T5783-M6x35	六角螺栓 M6X35	BOLT, HEXAGON M6x35	2					
26	F15-05000033	变档连接杆护套	JACKET, LEVER	1					
27	F15-05000009	塑料出水嘴	NIPPLE, PLASTIC	1					
28									
29									
30	F15-05000001	底罩	BOTTOM COWLING	1					
31	F15-05000002	底罩密封圈	SEAL, BOTTOM COWLING	1					

零部件名称:	控制系统
PARTS NAME:	CONTROL SYSTEM

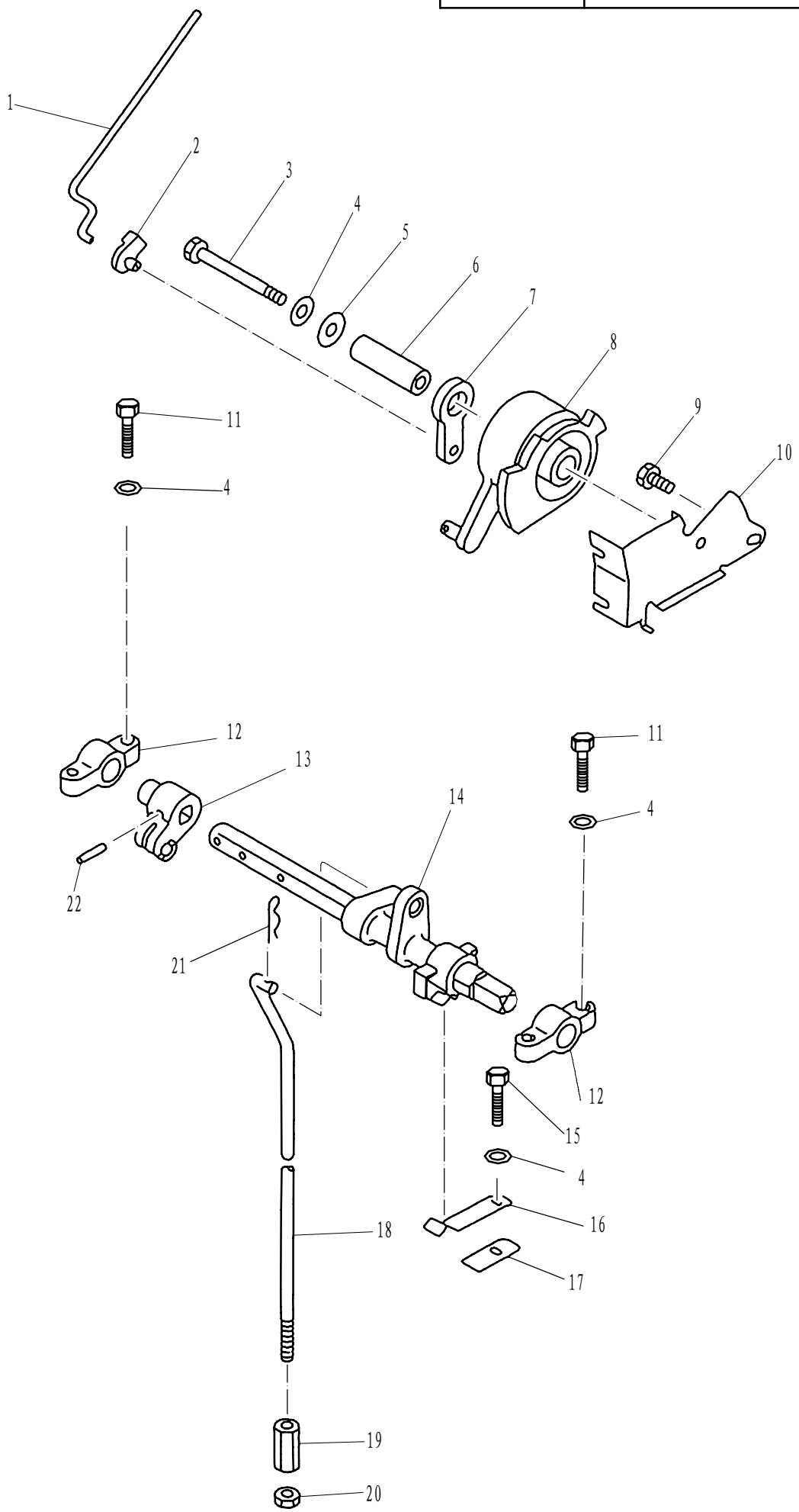

零部件名称: 控制系统

PARTS NAME: CONTROL SYSTEM

SN. 参照号码	PART NO. 零件编号	DESCRIPTION 零件名称(中文)	DESCRIPTION 零件名称(英文)	QTY 数量					REMARKS 备注
1	F15-07000015	油门控制器连杆	LINK ,ACCELEROGRAPH CONTROL	1					
2	F15-07000016	油门控制器连杆接头	JOINT ACCELEROGRAPH CONTROL	1					
3	GB/T5782-M6x55	六角螺栓M6×55	BOLT M6x55	1					
4	GB/T97.1-6	平垫圈6	WASHER 6	5					
5	GB/T96-6	大垫圈6	LARGE WASHER 6	1					
6	F15-07000012	油门执行器衬管	BUSH ,ACCELEROGRAPH ENFORCE	1					
7	F15-07000014	油门执行器从动滑轮	PULLEY ,PASSIVITY	1					
8	F15-07000013	油门执行器主动滑轮	PULLEY ,DRIVE	1					
9	GB/T5783-M6x10	六角螺栓M6×10	BOLT M6x10	1					
10	F15-07000011	控制钢索固定架	BRACKET ,CONTROL TIGHTWIRE	1					
11	GB/T5783-M6x25	六角头螺栓M6×25	BOLT M6x25	4					
12	F15-05040002	变档杆支座	BRACKET ,SHIFT ROD	2					
13	F15-05040001	制动器摇臂	ROCKER ,STOPPER	1					
14	F15-05040100	变档杆芯轴组件	LEVER ,SHIFT ROD	1					
15	GB/T5783-M6x20	六角螺栓M6×20	BOLT M6x20	1					
16	F15-05000032	档位弹簧托片	STOPPER SPRING	1					
17	F15-05000031	档位弹簧片	SPRING	1					
18	F15-05000034	变档连接杆	SHIFT ROD	1					L
	F15-05000034S	变档连接杆	SHIFT ROD	1					S
19	F15-05000035	柱状螺母	COLUMNED NUT	1					
20	GB/T6170-M6	六角螺母 M6	NUT M6	1					
21	F15-00000012	夹簧	SPRING	1					
22	GB/T879.2-3x20	弹性圆柱销φ3×20	PIN ,SPRING φ3x20	1					

零部件名称:	水下装置壳体 & 驱动系统 1
PARTS NAME:	LOWER CASING & DRIVE 1

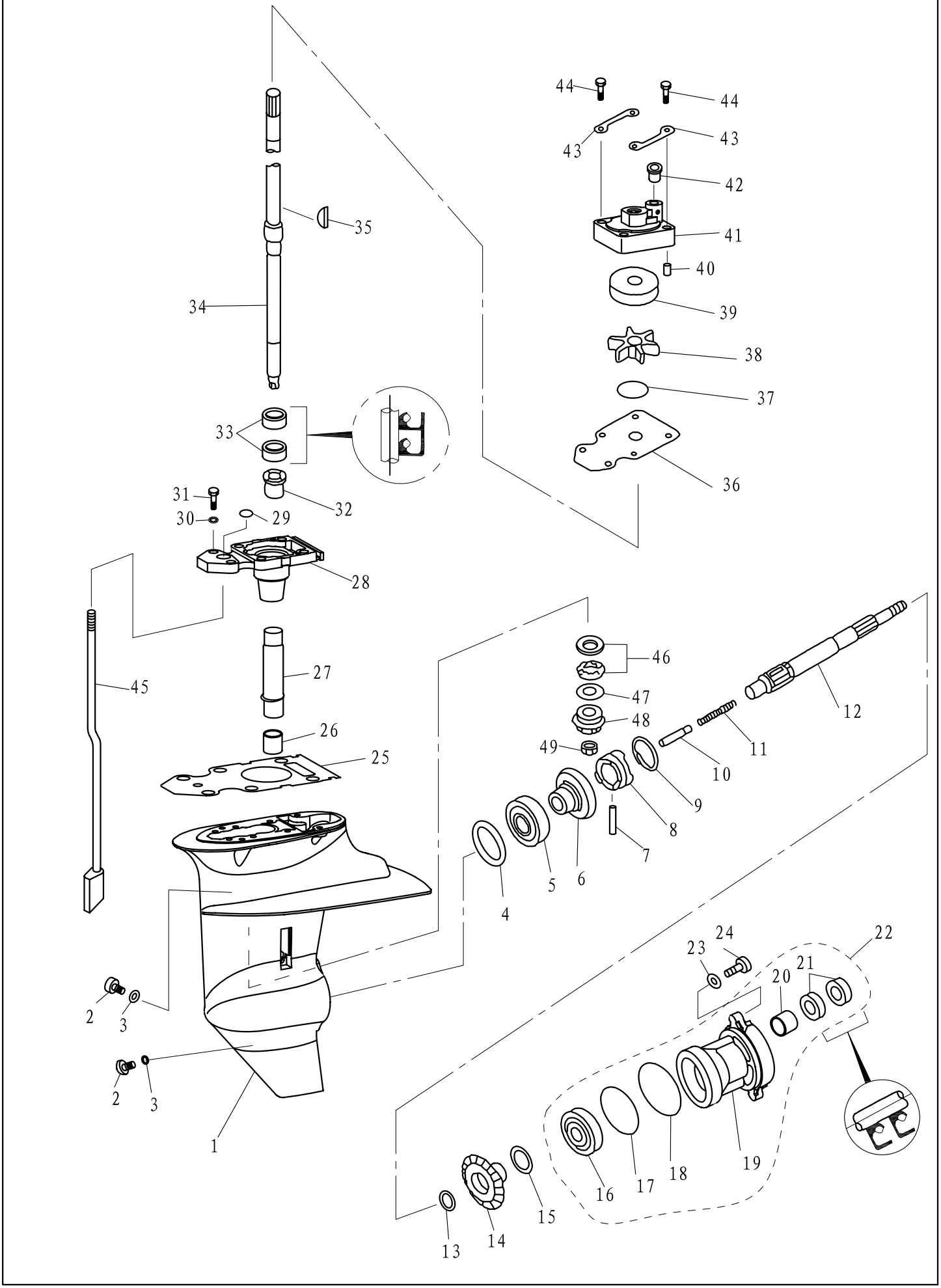

零部件名称: 水下装置壳体 & 驱动系统 1

PARTS NAME: LOWER CASING & DRIVE 1

SN. 参照号码	PART NO. 零件编号	DESCRIPTION 零件名称(中文)	DESCRIPTION 零件名称(英文)	QTY 数量					REMARKS 备注
1	F15-06000001	水下装置壳体	LOWER CASING	1					
2	F4-03000023	注油孔螺塞	PLUG,OIL HOSE	2					
3	F4-03000024	注油孔螺塞垫圈	GASKET	2					
4	F15-06000010-1	正档齿轮填隙片(t:0.10毫米)	SHIM(t:0.10mm)	1					
	F15-06000010-2	正档齿轮填隙片(t:0.12毫米)	SHIM(t:0.12mm)	1					
	F15-06000010-3	正档齿轮填隙片(t:0.15毫米)	SHIM(t:0.15mm)						
	F15-06000010-4	正档齿轮填隙片(t:0.18毫米)	SHIM(t:0.18mm)						
	F15-06000010-5	正档齿轮填隙片(t:0.30毫米)	SHIM(t:0.30mm)						
	F15-06000010-6	正档齿轮填隙片(t:0.40毫米)	SHIM(t:0.40mm)						
	F15-06000010-7	正档齿轮填隙片(t:0.50毫米)	SHIM(t:0.50mm)						
5	HR 30205J	圆锥滚子轴承	BEARING	1					
6	F15-06010000	正档齿轮组件	GEAR,FORWARD	1					
7	F15-06070004	离合器销	PIN,CLUTCH	1					
8	F15-06070003	爪形离合器	CLUTCH,DOG	1					
9	F15-06070005	离合器环	RING,CLUTCH	1					
10	F15-06070006	变档柱塞	PLUNGER,SHIFT	1					
11	F15-06070002	离合器弹簧	SPRING,CLUTCH	1					
12	F15-06070001	螺旋桨轴	SHAFT,PROPELLER	1					
13	F15-06070007	倒档齿轮垫圈	WASHER,REVERSE GEAR	1					
14	F15-06080005	倒档齿轮	GEAR,REVERSE	1					
15	F15-06080006-1	倒档齿轮填隙片(t:0.10毫米)	SHIM(t:0.10mm)						
	F15-06080006-2	倒档齿轮填隙片(t:0.20毫米)	SHIM(t:0.20mm)						
	F15-06080006-3	倒档齿轮填隙片(t:0.30毫米)	SHIM(t:0.30mm)						
	F15-06080006-4	倒档齿轮填隙片(t:0.40毫米)	SHIM(t:0.40mm)						
	F15-06080006-5	倒档齿轮填隙片(t:0.50毫米)	SHIM(t:0.50mm)						
16	GB/T276-6005/P63	深沟球轴承 6005	BEARING 6005	1					
17	F15-06080002	水下壳体盖O型圈A	O-RING A,COVER	1					
18	F15-06080003	水下壳体盖O型圈B	O-RING B,COVER	1					
19	F15-06080001	水下装置壳体盖	COVER,LOWER CASING	1					
20	GB/T290 HK1712	滚针轴承 HK1712	BEARING HK1712	1					
21	F15-06080004	螺旋桨轴油封17X30X6(单唇)	OIL SEAL	2					
22	F15-06080000	水上装置壳体盖组件	COVER ASSY,LOWER CASING	1					
23	GB/T97.1-6	平垫圈 6	WASHER 6	2					
24	GB/T5783-M6X20	六角螺栓 M6X20	BOLT,HEXAGON M6X20	2					
25	F15-06000005	驱动轴座密封垫	WASHER	1					
26	GB/T290 F1420	滚针轴承 F1420	BEARING	1					
27	F15-06000006	长尼龙套管	BUSHING,NYLON	1					
28	F15-06020001	驱动轴座	BASE,DRIVE SHAFT	1					
29	F15-06020004	O 型圈	O-RING	1					
30	GB/T97.1-8	平垫圈 8	WASHER 8	2					

零部件名称: 水下装置壳体 & 驱动系统 1

PARTS NAME: LOWER CASING & DRIVE 1

SN. 参照号码	PART NO. 零件编号	DESCRIPTION 零件名称(中文)	DESCRIPTION 零件名称(英文)	QTY 数量					REMARKS 备注
31	GB/T5783-M8x25	六角螺栓 M8X25	BOLT, HEXAGON M8x25	2					
32	F15-06020002	带挡边筒形轴承	BEARING	1					
33	F15-06020003	驱动轴油封 20X30X6(单唇)	OIL SEAL, DRIVE SHAFT	2					
34	F15-06040000	驱动轴组件	DRIVE SHAFT ASSY	1					L
	F15-06040000S	驱动轴组件	DRIVE SHAFT ASSY	1					S
35	F15-06000013	半圆键	KEY, WOODRUFF	1					
36	F15-06000007	外挡板	OUTER PLATE	1					
37	JASO F404-31-045	水泵壳O型密封圈31-045	O-RING	1					
38	F15-06050000	水泵叶轮组件	IMPELLER	1					
39	F15-06060002	水泵内壳	INNER SHELL, WATER PUMP	1					
40	F15-00000013	定位销φ4X12	PIN, DOWEL	2					
41	F15-06060001	水泵壳体	WATER PUMP HOUSING	1					
42	F15-06060004	泵壳水管密封圈	SEAL	1					
43	F15-06000014	泵壳固定板	FIXED PLATE, WATER PUMP	2					
44	GB/T5783-M8x45	六角螺栓 M8X45	BOLT, HEXAGON M8x45	4					
45	F15-06030000	变档凸轮组件	CAM ASSY, SHIFT ROD	1					L
	F15-06030000S	变档凸轮组件	CAM ASSY, SHIFT ROD	1					S
46	F15-06000020	平面滚针推力轴承	BEARING	1					
47	F15-06000008	小齿轮填隙片(t:1.13毫米)	SHIM, PINION(t:1.13mm)	1					
	F15-06000009	小齿轮填隙片(t:1.20毫米)	SHIM, PINION(t:1.20mm)	1					
48	F15-06000011	小齿轮	PINION	1					
49	F15-06000012	小齿轮螺母 M8X1	NUT, PINION	1					

零部件名称:	水下装置壳体 & 驱动系统 2
PARTS NAME:	LOWER CASING & DRIVE 2

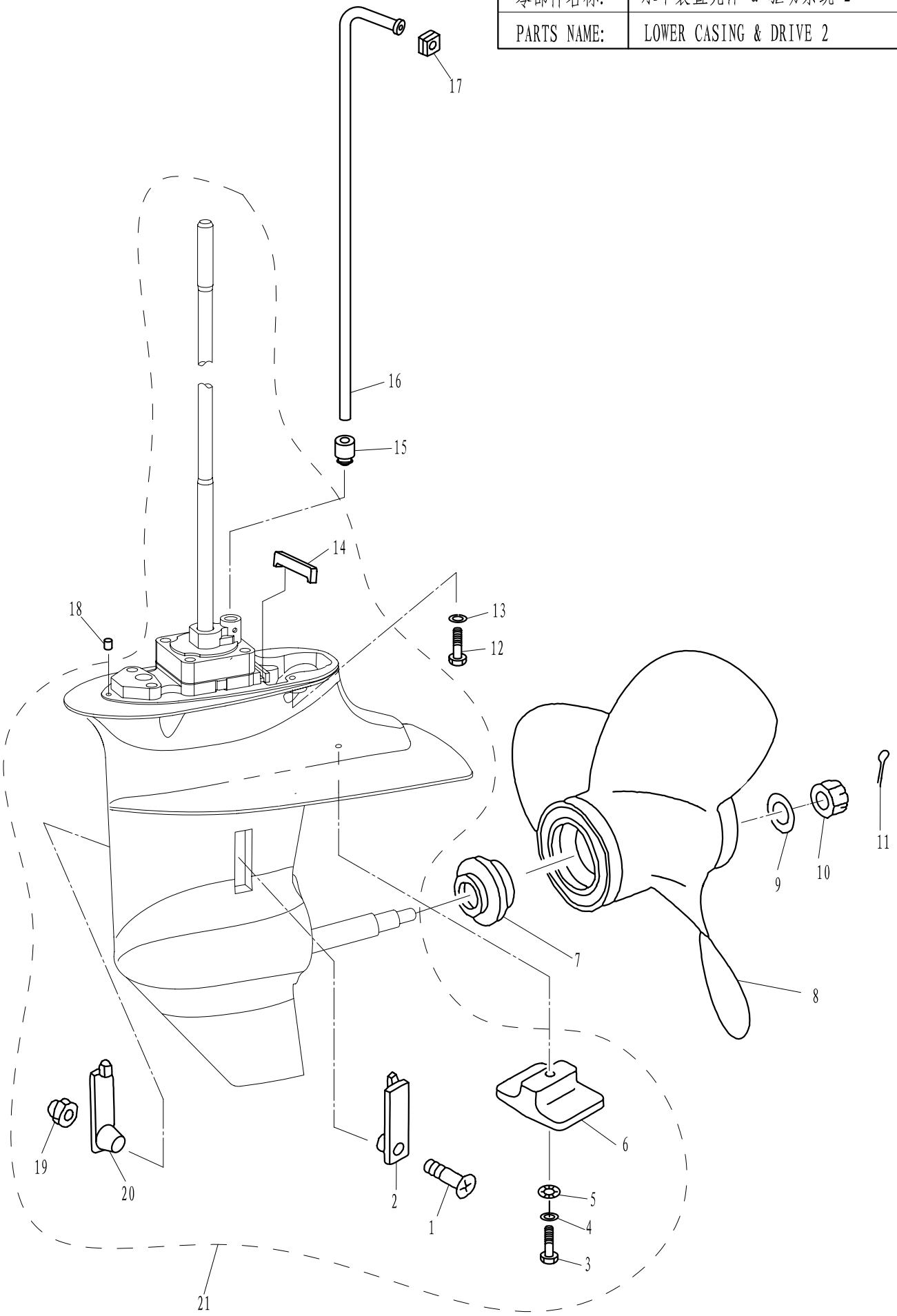

零部件名称: 水下装置壳体 & 驱动系统 2

PARTS NAME: LOWER CASING & DRIVE 2

SN. 参照号码	PART NO. 零件编号	DESCRIPTION 零件名称(中文)	DESCRIPTION 零件名称(英文)	QTY 数量					REMARKS 备注
1	GB/T820-M5x25	十字槽半沉头螺钉M5X25	SCREW M5x25	1					
2	F15-06000003	进水口 B	WATER INLET B	1					
3	GB/T5783-M6x30	六角螺栓 M6X30	BOLT, HEXAGON M6x30	1					
4	GB/T97.1-6	平垫圈 6	WASHER 6	1					
5	GB/T861.1-6	内齿锁紧垫圈 6	WASHER, LOCKING 6	1					
6	F15-06000004	水下阳极	ANODE	1					
7	F15-06000015	螺旋桨垫块	CUSHION, PROPELLER	1					
8	F15-06090000	螺旋桨组件	PROPELLER ASSY	1					
9	GB/T96-10	大垫圈 10	WASHER 10	1					
10	F15-06000016	开槽六角螺母	NUT, HEXAGON	1					
11	GB/T91-2.5x20	开口销 2.5X20	PIN, COTTER 2.5x20	1					
12	GB/T5783-M8x30	六角螺栓 M8X30	BOLT, HEXAGON M8x30	4					
13	GB/T97.1-8	平垫圈 8	WASHER 8	4					
14	F15-06020005	橡胶密封条	SEAL, RUBBER	1					
15	F15-02010003	水管密封圈上	UPPER SEAL ,WATER PIPE	1					
16	F15-02000005	水管	TUBE, WATER	1					L
	F15-02000005S	水管	TUBE, WATER	1					S
17	F15-02000006	水管方形密封圈	QUADRATE SEAL, WATER PIPE	1					
18	F15-00000013	定位销 φ4X12	PIN, DOWEL	2					
19	GB/T6182-M5	非金属嵌件六角锁紧螺母M5	NUT, LOCKING M5	1					
20	F15-06000002	进水口 A	WATER INLET A	1					
21	F15-06100000	水下装置壳体总成	LOWER CASING ASSY	1					L
	F15-06100000S	水下装置壳体总成	LOWER CASING ASSY	1					S

零部件名称:	电气1
PARTS NAME:	ELECTRICAL 1

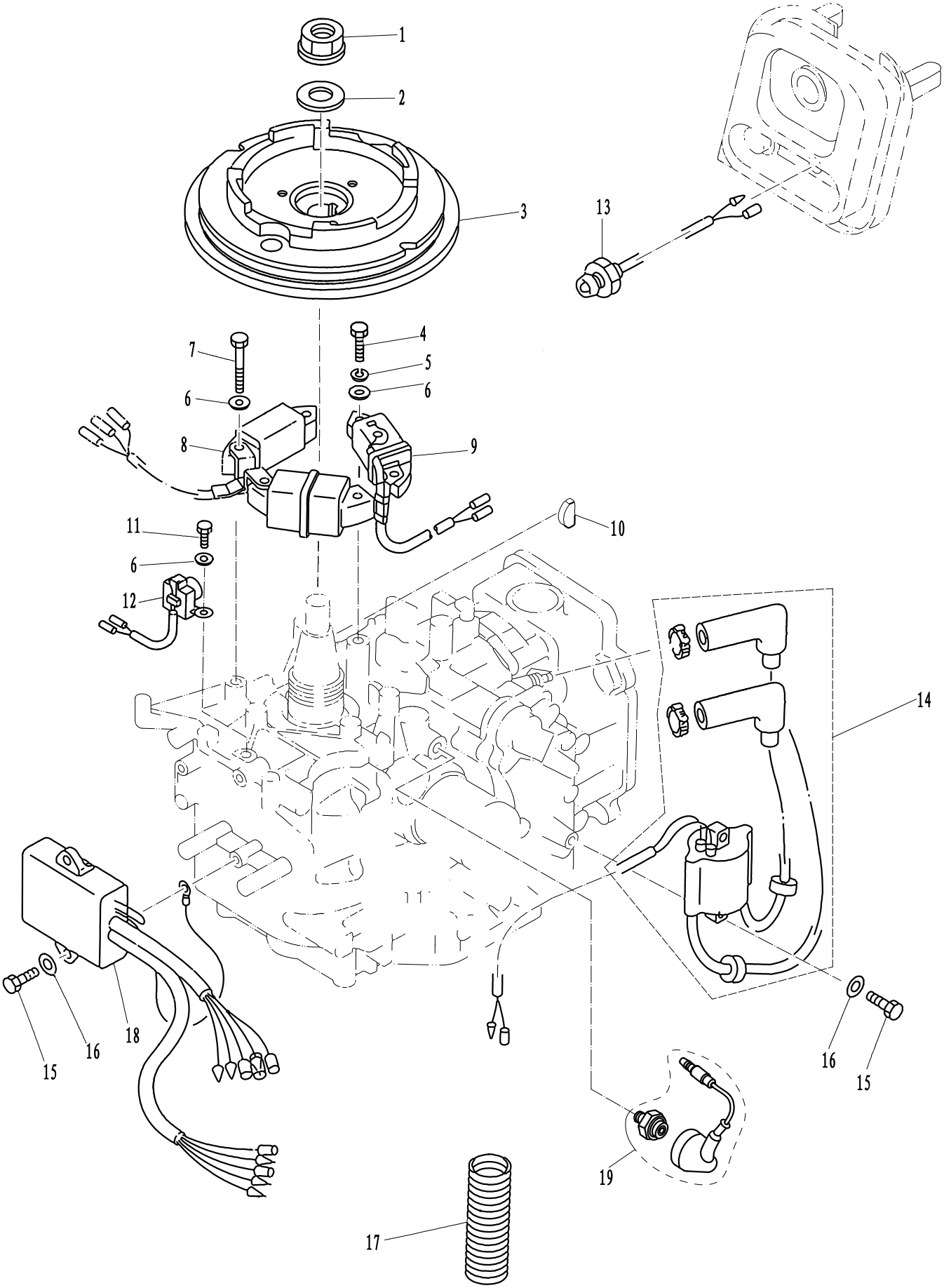

零部件名称: 电气1

PARTS NAME: ELECTRICAL 1

SN. 参照号码	PART NO. 零件编号	DESCRIPTION 零件名称(中文)	DESCRIPTION 零件名称(英文)	QTY 数量					REMARKS 备注
1	F15-07000006	飞轮螺母	NUT ,FLYWHEEL	1					
2	F15-07000005	飞轮螺母垫圈	WASHER ,FLYWHEEL NUT	1					
3	F15-07070000	飞轮组件	FLYWHEEL ASSY	1					
4	GB/T5783-M6x25	六角头螺栓M6×25	HEXAGON BOLT M6x25	2					
5	GB/T93-6	弹簧垫圈6	WASHER , SPRING 6	2					
6	GB/T97.1-6	平垫圈6	WASHER 6	8					
7	GB/T5783-M6x30	六角头螺栓M6×30	HEXAGON BOLT M6x30	4					
8	F15-07000400	充电线圈A、B组合	COIL ,CHARGE "A"&"B" ASSY	1					
9	F15-07000300	磁电机线圈组合	COIL	1					
10	F15-0700004	飞轮半圆键	KEY , SEMISIRCLE FLYWHEEL	1					
11	GB/T5783-M6x16	六角头螺栓M6×16	HEXAGON BOLT M6x16	2					
12	F15-07000200	触发线圈组件	COIL , PULSER	1					
13	F15-07130303	机油指示灯组件	EMERGENCY SIGNAL LIGHT ASSY	1					
14	F15-07000600	高压包组件	HIGH PRESSURE ASSY	1					
15	GB/T5783-M6x20	六角头螺栓M6×20	HEXAGON BOLT M6x20	4					
16	GB/T97.1-6	平垫圈6	WASHER 6	4					
17	F15-07000003	波纹管φ27×φ22.5×71	RIPPLE TUBE	1					
18	F15-07000500	点火控制模块	C.D.I. UNIT ASSY	1					
19	F15-07010100	机油压力传感器组件	OIL PRESSURE SENSOR ASSY	1					

零部件名称:	进气系统
PARTS NAME:	INTAKE

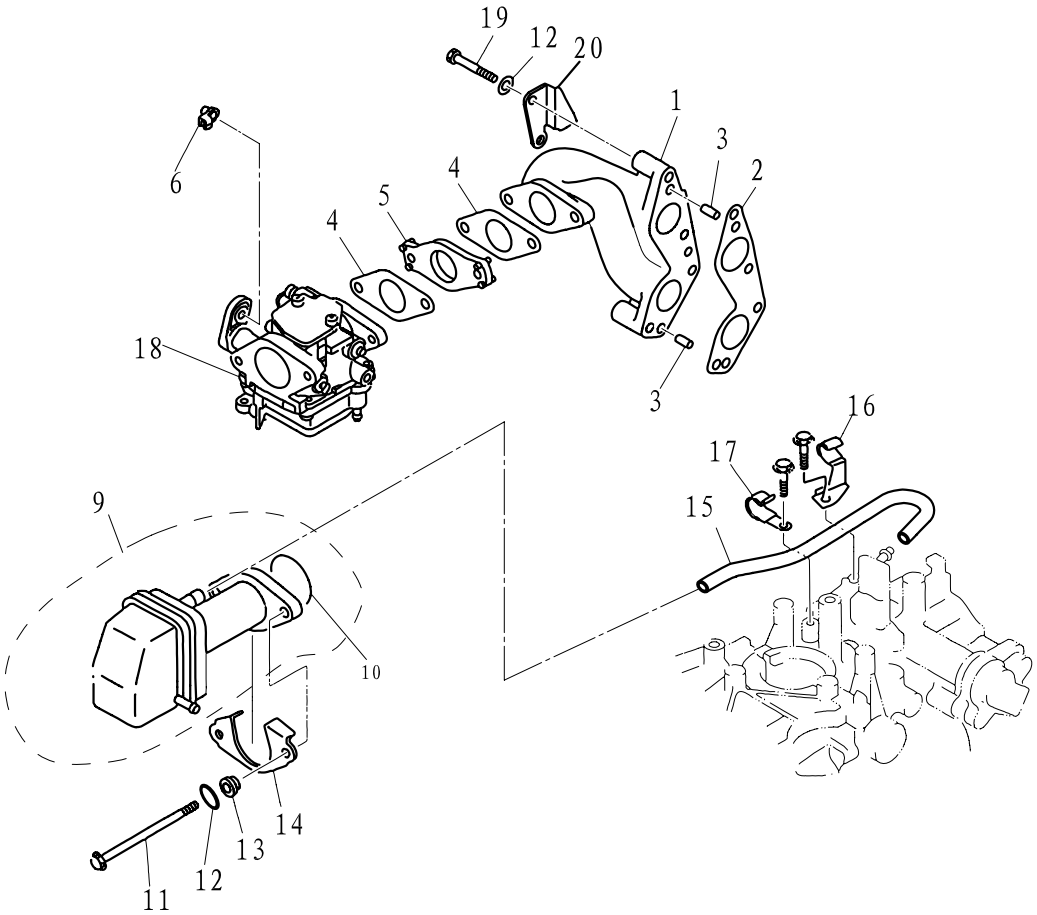

SN. 参照号码	PART NO. 零件编号	DESCRIPTION 零件名称(中文)	DESCRIPTION 零件名称(英文)	QTY 数量					REMARKS 备注
1	F15-07000008	进气歧管	MANIFOLD, INTAKE	1					
2	F15-07000007	进气歧管密封垫片	GASKET, MANIFOLD	1					
3	F15-00000006	定位销 ϕ6x12	PIN, DOWEL ϕ6x12	2					
4	F15-07000017	化油器纸垫	GASKET, CARBURETOR	2					
5	F15-07000018	化油器绝缘垫	INSULATOR, CARBURETOR	1					
6	F15-05010003	阻风门杆接头	JOINT, CHOKE LEVER	1					
9	F15-07100000	进气消音器组件	SILENCER ASSY, INTAKE	1					
10	GB/T3452.1-35.5x1.8	O型圈35.5x1.8	O-RING 35.5x1.8	1					
11	GB/T5782-M6x100	六角螺栓M6x100	HEXAGON BOLT M6x100	2					
12	GB/T97.1-6	平垫圈6	WASHER, PLATE 6	6					
13	F15-07000021	进气消声器衬管	BUSHER, INTAKE SILENCER	2					
14	F15-07000022	进气消声器垫板	PLATE, INTAKE SILENCER	1					
15	F15-07010017	呼吸器弯管	PIPE, BREATHER	1					
16	F15-07010016	管卡 B	CLAMP B	1					
17	F15-07010015	管卡 A	CLAMP A	1					
18	F15-07090000	化油器	CARBURETOR	1					
19	GB/T5783-M6x40	六角螺栓M6×40	BOLT M6x40	4					
20	F15-07000009	滤油杯支架	BRACKET ,OIL SIEVE	1					

零部件名称:	气缸&曲轴箱1
PARTS NAME:	CYLINDER & CRANKCASE 1

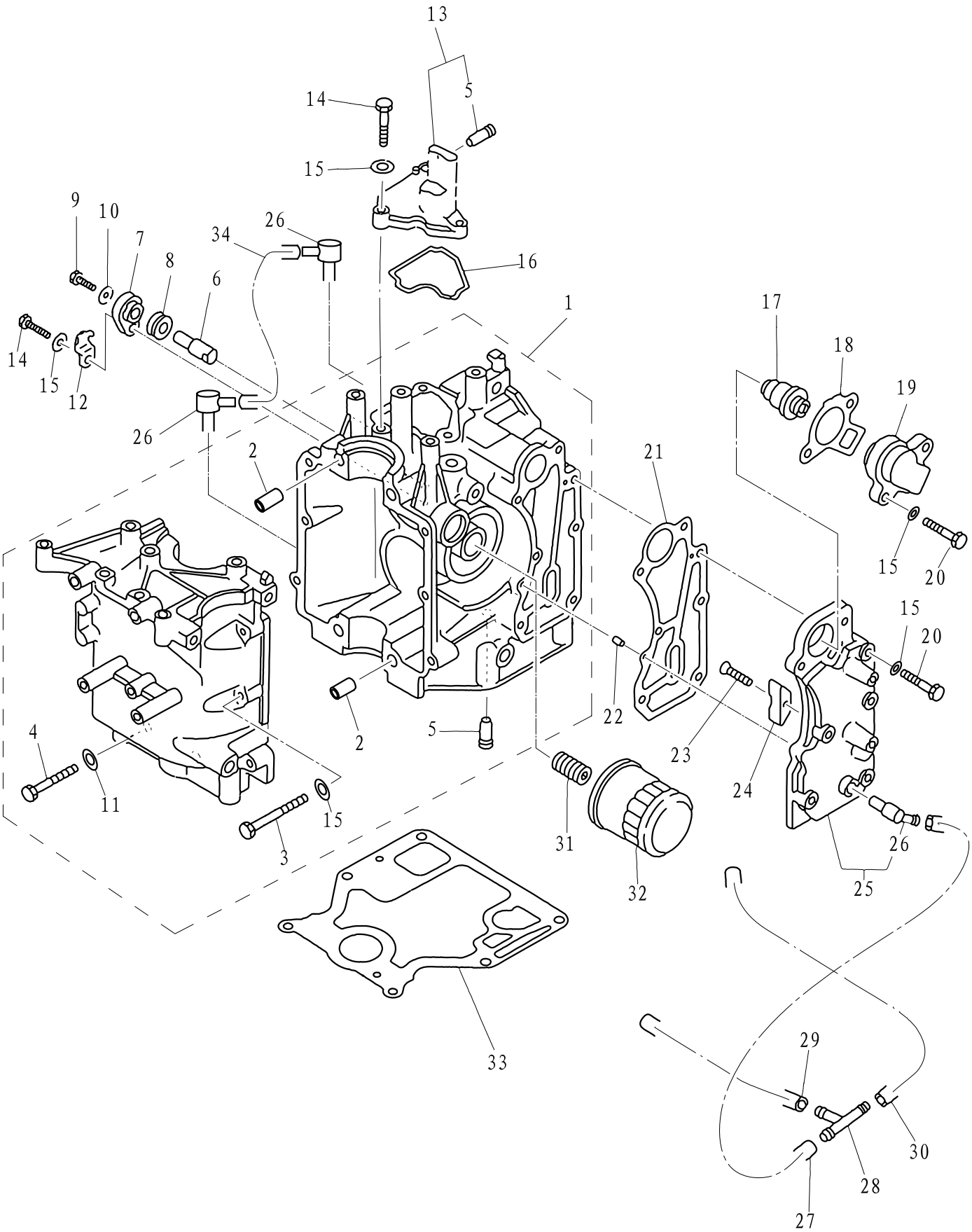

零部件名称: 气缸&曲轴箱1

PARTS NAME: CYLINDER & CRANKCASE 1

SN. 参照号码	PART NO. 零件编号	DESCRIPTION 零件名称(中文)	DESCRIPTION 零件名称(英文)	QTY 数量					REMARKS 备注
1	F15-07010000	机体机座组件	CRANKCASE ASSY	1					
2	F15-07000001	空心定位销φ10x14	PIN,HOLLOW	2					
3	GB/T5783-M6x35	六角螺栓M6X35	BOLT,HEXAGON M6x35	6					
4	GB/T5783-M8x55	六角螺栓M8X55	BOLT,HEXAGON M8x55	4					
5	F15-07010006	吸油管接头	PIPE,JOINT	2					
6	F15-07010008	机体阳极	ANODE	1					
7	F15-07010011	阳极盖扳	COVER,ANODE	1					
8	F15-07010009	阳极密封圈	GROMMET,ANODE	1					
9	GB/T818-M5x12	十字槽盘头螺钉M5X12	SCREW,PAN HEAD M5x12	1					
10	GB/T97.1-5	平垫圈5	WASHER 5	1					
11	GB/T97.1-8	平垫圈8	WASHER 8	4					
12	F15-07010012	阳极锁止片	PLATE,ANODE	1					
13	F15-07010200	呼吸器组件	BREATHER ASSY	1					
14	GB/T5783-M6x20	六角螺栓M6X20	BOLT M6x20	4					
15	GB/T97.1-6	平垫圈6	WASHER 6	17					
16	F15-07010014	呼吸器密封圈	BREATHER GASKET	1					
17	F15-07000031	节温器	THERMOSTAT	1					
18	F15-07010022	节温器盖垫	GASKET,THERMOSTAT	1					
19	F15-07010021	节温器盖	COVER,THERMOSTAT	1					
20	GB/T5783-M6x30	六角螺栓M6X30	BOLT M6x30	7					
21	F15-07010018	排气盖板垫	GASKET,EXHAUST OUTER COVER	1					
22	F15-00000013	定位销φ4x12	PIN	2					
23	GB/T820-M4x12	十字半沉头螺钉M4X12	SCREW M4x12	1					
24	F15-07010026	排气盖板阳极	ANODE	1					
25	F15-07010300	排气盖板组件	EXHAUST OUTER COVER ASSY	1					
26	F15-04000005	水嘴	WATER NIPPLE	3					
27	F15-05000012	水管 A φ10xφ5x67	HOSE A	1					
28	F15-05000011	三通	THREE-WAY PIPE	1					
29	F15-05000013	水管 B φ10xφ5x172	HOSE B	1					
30	F15-05000014	水管 C φ10xφ5x300	HOSE C	1					
31	F15-07010003	机滤螺柱	BOLT UNION	1					
32	F15-07010023	机油滤清器	OIL CLEANER	1					
33	F15-00000014	发动机密封垫	GASKET,ENGINE	1					
34	F15-07010007	回油管φ10xφ5x70	HOSE,RETURN OIL	1					

零部件名称:	曲轴和活塞
PARTS NAME:	CRANKSHAFT & PISTON

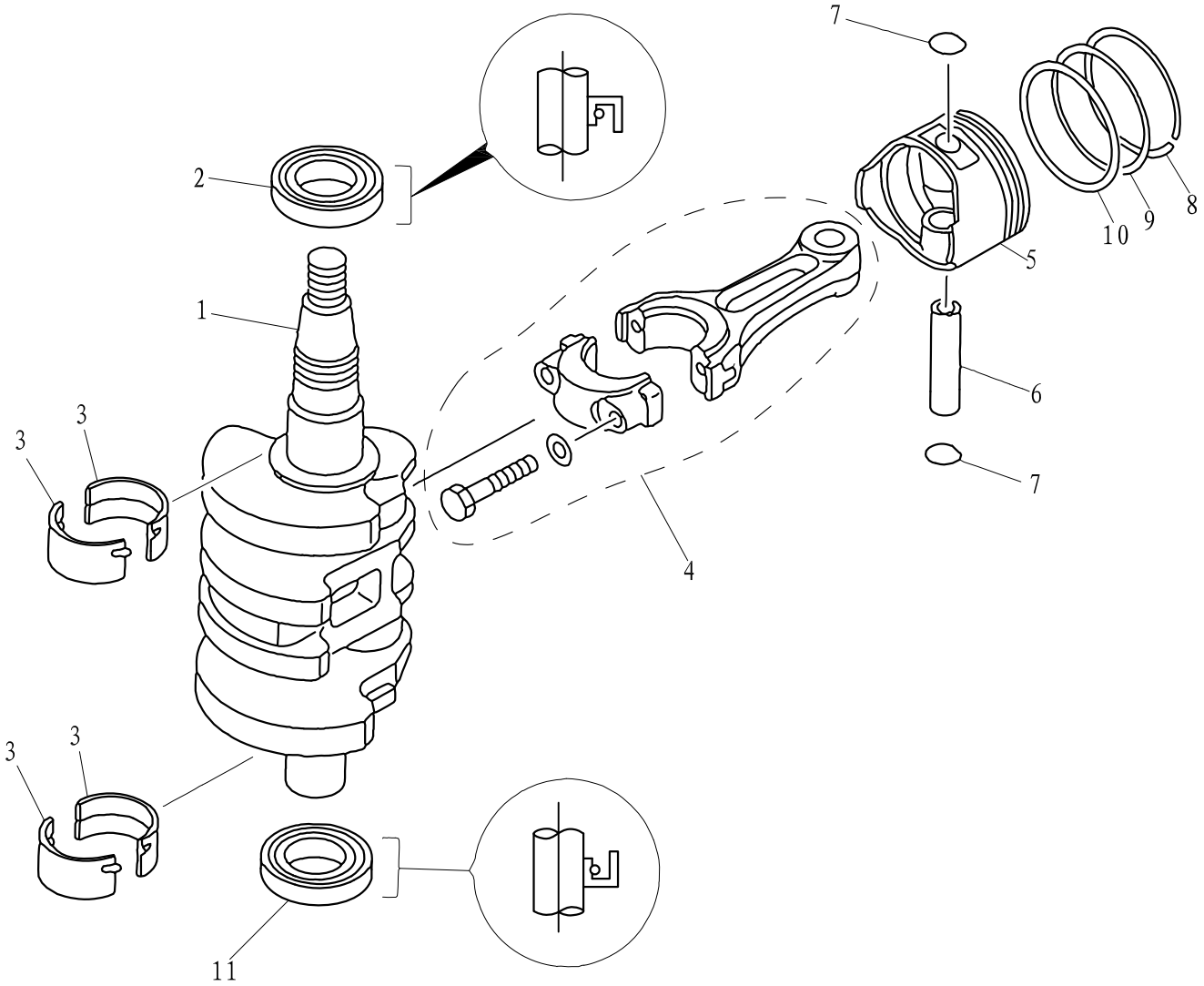

SN. 参照号码	PART NO. 零件编号	DESCRIPTION 零件名称(中文)	DESCRIPTION 零件名称(英文)	QTY 数量					REMARKS 备注
1	F15-07030000	曲轴组件	CRANK ASSY	1					
2	F15-07030007	曲轴油封 B 35x47x6.5-R	OIL SEAL B	1					
3	F15-07010024	轴瓦	MAIN BEARING	4					
4	F15-07020100	连杆组件	ROD,CONNECTING	2					
5	F15-07020001	活塞	PISTON	2					
6	F15-07020006	活塞销	PIN,PISTON	2					
7	F15-07020005	活塞销挡圈	CIRCLIP	4					
8	F15-07020002	活塞环 I	PISTON RING I	2					
9	F15-07020003	活塞环 II	PISTON RING II	2					
10	F15-07020004	组合油环	COMBINATION OIL RING	2					
11	F15-07030006	曲轴油封 A 25x44x6.5-L	OIL SEAL A	1					

零部件名称:	气缸和曲轴箱2
PARTS NAME:	CYLINDER & CRANKCASE 2

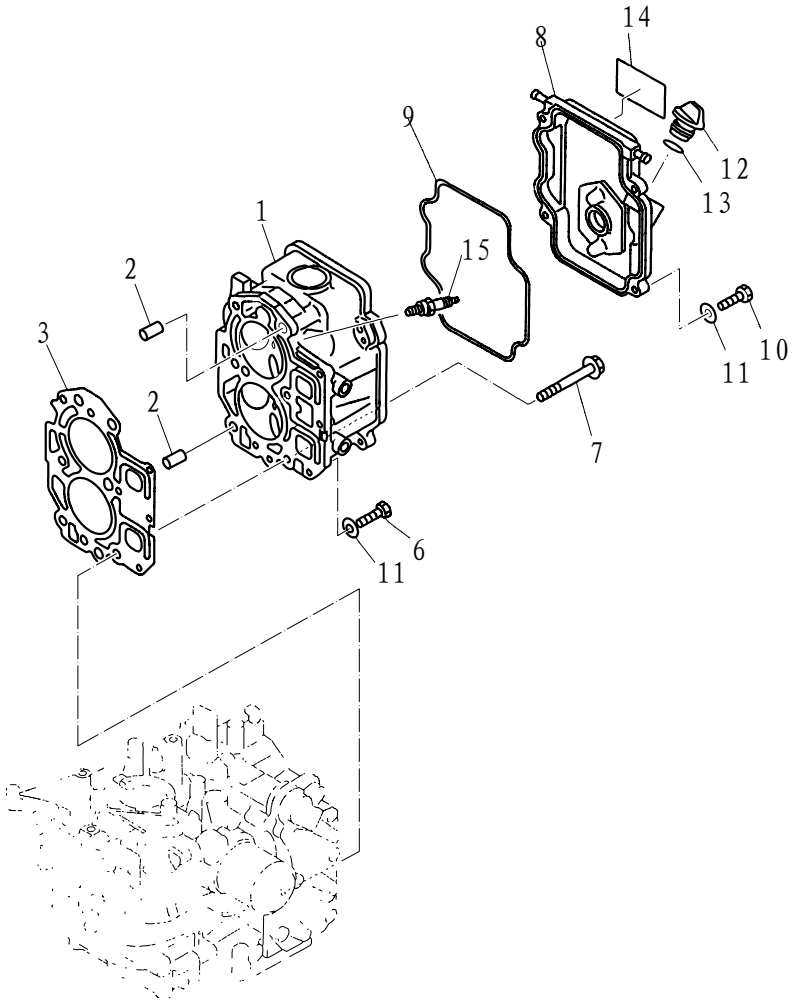

SN. 参照号码	PART NO. 零件编号	DESCRIPTION 零件名称(中文)	DESCRIPTION 零件名称(英文)	QTY 数量					REMARKS 备注
1	F15-07040100	气缸头组件	CYLINDER HEAD SUBASSEMBLY	1					
2	F4-04000003	空心定位销φ10xφ8.4x14	HOLLOW PIN	2					
3	F15-07000100	气缸垫组合	GASKET,CYLINDER HEAD	1					
4									
5									
6	GB/T5783-M6x25	六角头螺栓M6X25	BOLT,HEXAGON M6x25	3					
7	F15-07000028	六角头凸缘螺栓M8X75	BOLT,FLANGE	6					
8	F15-07050001	气缸头罩	COVER,CYLINDER HEAD	1					
9	F15-07050002	气缸头罩密封圈	SEAL,CYLINDER COVER	1					
10	GB/T5783-M6x20	六角头螺栓M6X20	BOLT,HEXAGON M6x20	4					
11	GB/T97.1-6	平垫圈6	WASHER,PLATE 6	7					
12	F15-07050004	加油口盖	PLUG,OIL	1					
13	JASO F404-31-025	加油口盖O形密封圈	O-RING	1					
14	F15-10030001	标志牌4	MARK 4	1					
15	NGK DPR7HS	火花塞	SPARK PLUG	2					

零部件名称:	阀门
PARTS NAME:	VALVE

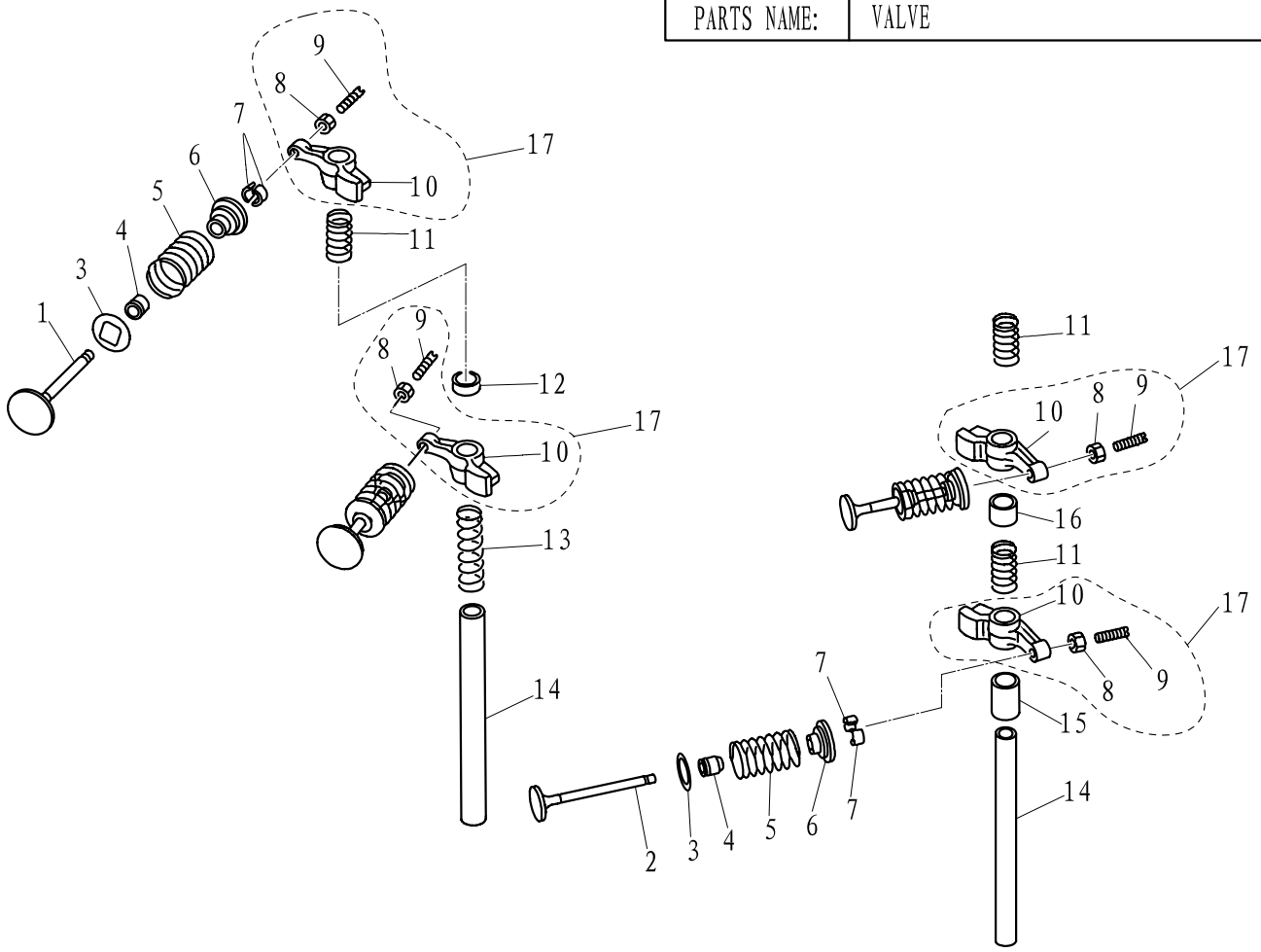

SN. 参照号码	PART NO. 零件编号	DESCRIPTION 零件名称(中文)	DESCRIPTION 零件名称(英文)	QTY 数量					REMARKS 备注
1	F15-07040001	进气门	VALVE, INTAKE	2					
2	F15-07040002	排气门	VALVE, EXHAUST	2					
3	F15-07040004	气门弹簧垫板	SEAL, VALVE SPRING	4					
4	F166-010003	气门油封	SEAL, VALVE STEM	4					
5	F15-07040005	气门弹簧	SPRING, VALVE	4					
6	F15-07040006	气门弹簧座	RETAINER, VALVE SPRINGRE	4					
7	F15-07040007	气门弹簧卡圈	COTTER, VALVE	8					
8	F15-07040304	锁紧螺母	LOCK NUT	4					
9	F15-07040303	调整螺钉	SCREW, VALVE ADJUSTING	4					
10	F15-07040301	摇臂	ROCKER	4					
11	F15-07040014	摇臂轴弹簧B	SPRING, ROCKER B	3					
12	F15-07040009	进气门垫管	BUSHER, VALVE INTAKE	1					
13	F15-07040013	摇臂轴弹簧A	SPRING, ROCKER A	1					
14	F15-07040015	摇臂轴	SHAFT, ROCKER	2					
15	F15-07040012	排气门垫管B	BUSHER, VALVE EXHAUST B	1					
16	F15-07040011	排气门垫管A	BUSHER, VALVE EXHAUST A	1					
17	F15-07040300	摇臂组件	ROCKER ASSY	1					

零部件名称:	凸轮轴
PARTS NAME:	CAMSHAFT

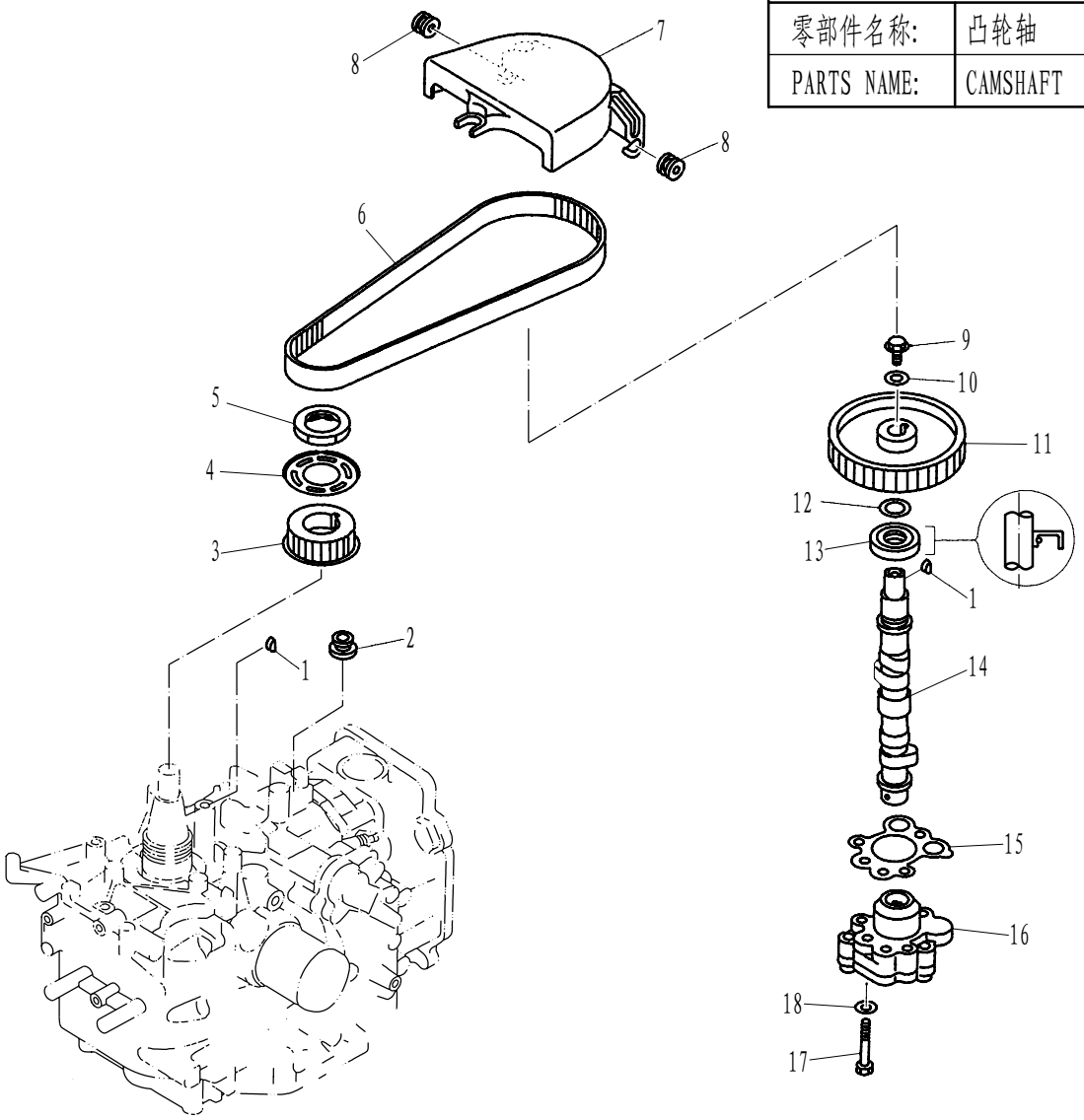

SN. 参照号码	PART NO. 零件编号	DESCRIPTION 零件名称(中文)	PARTS NAME: 零件名称(英文)	QTY 数量					REMARKS 备注
1	GB/T1099-3x5x13	半圆键 3x5x13	KEY,WOODRUFF 3x5x13	2					
2	F15-07010027	带轮罩橡胶圈 B	RUBBER RING B	1					
3	F15-07030003	正时带轮	BELT PULLEY,TIMING	1					
4	F15-07030004	正时带轮盖板	WASHER	1					
5	F15-07030005	正时带轮螺母	NUT	1					
6	F15-07000002	正时皮带	BELT,TIMING	1					
7	F15-07000024	皮带罩壳	COVER,DUST	1					
8	F15-07050003	带轮罩橡胶圈 A	RING RUBBER A	2					
9	GB/T5783-M6x16	六角螺栓M6x16	BOLT M6x16	1					
10	F8-05030014	从动轮垫圈	WASHER,DRIVEN WHEEL	1					
11	F15-07040018	从动带轮	BELT PULLEY,DRIVEN	1					
12	F15-07040017	从动轮下垫圈	WASHER	1					
13	F15-07040008	油封 18X35X7-R	OIL SEAL	1					
14	F15-07040200	凸轮轴组件	CAMSHAFT ASSY	2					
15	F15-07040016	机油泵密封垫	MAT,QIRPROOF	4					
16	F15-07040500	机油泵总成	OIL PUMP ASSY	1					
17	GB/T5783-M6x35	六角螺栓M6x35	BOLT M6x35	3					
18	GB/T97.1-6	平垫圈6	WASHER 6	3					

零部件名称:	燃油系统
PARTS NAME:	FUEL

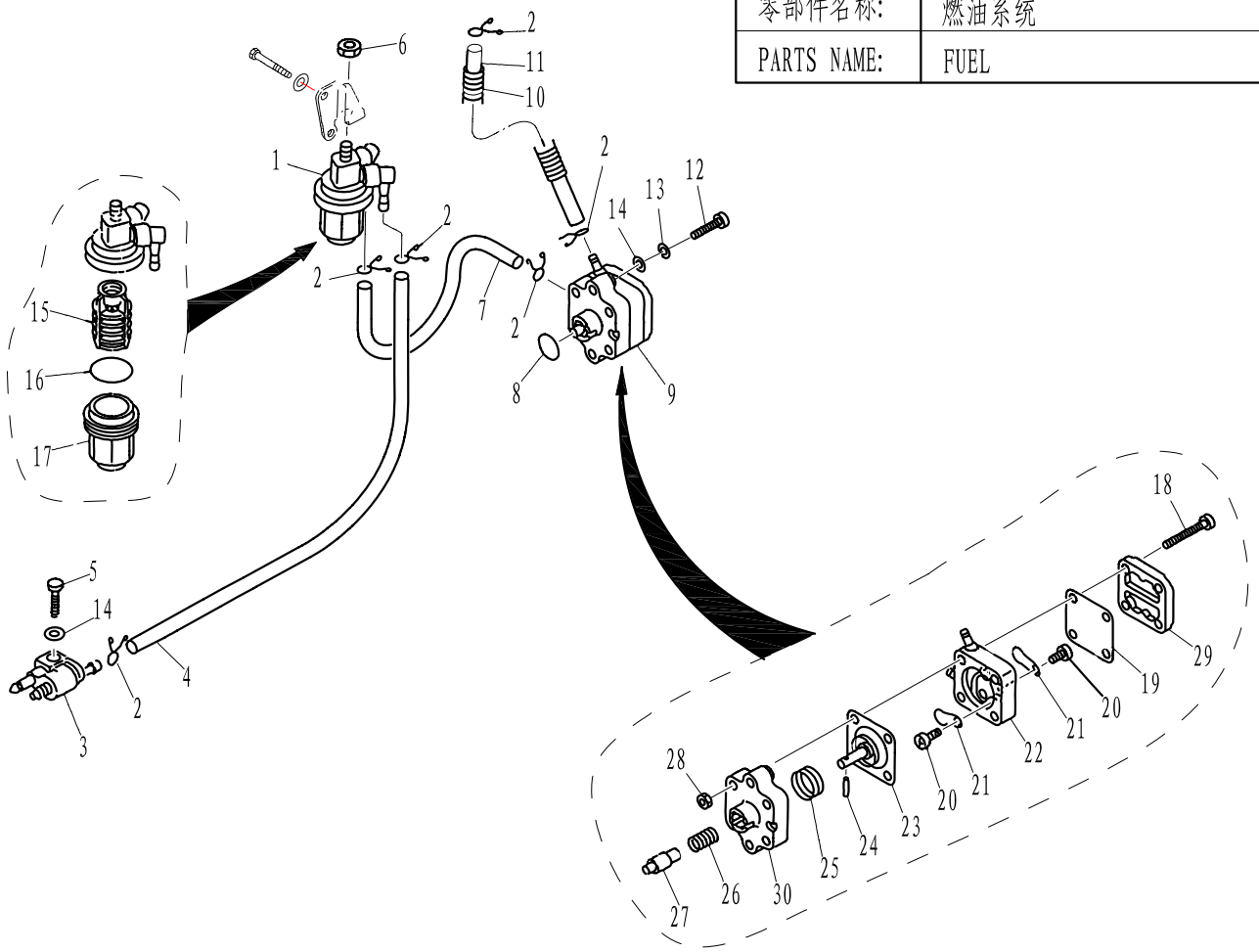

SN. 参照号码	PART NO. 零件编号	DESCRIPTION 零件名称(中文)	DESCRIPTION 零件名称(英文)	QTY 数量					REMARKS 备注
1	F15-07080000	滤油杯组件	FILTER ASSY	1					
2	F4-04000030	油管夹簧 B	SPRING ,FUEL PIPE "B"	6					
3	F4-05000200	燃油管接头组件	FUEL PIPE TIE-IN ASSY	1					
4	F15-05000016	燃油管 A φ10xφ5x505	PIPE,FUEL A	1					
5	GB/T5783-M6x20	六角螺栓M6x20	BOLT M6x20	1					
6	GB/T6170-M8	六角螺母M8	NUT M8	1					
7	F15-07000027	油泵燃油管（进）	HOSE	1					φ10xφ5x145
8	JASO F404-A-24-021	燃油泵O形圈	O-RING	1					
9	F15-07140000	燃油泵组件	FUEL PUMP ASSY	1					
10	F15-07000026	波纹管护套	JACKET	1					φ14xφ11x300
11	F15-07000025	油泵燃油管（出）	HOSE	1					φ10xφ5x380
12	GB/T823-M6x30	十字槽小盘头螺钉M6x30	SCRRW,SMALL PAN HEAD M6x30	2					
13	GB/T93-6	弹簧垫圈6	WASHER,SPRING 6	2					
14	GB/T97.1-6	平垫圈6	WASHER,PLATE 6	3					
15	F15-07080001	滤网罩	ELEMENT,FILTER	1					
16	GB/T3452.1-32.5x1.8	滤杯密封圈φ32.5x1.8	WASHER,CUP FILTER φ32.5X1.8	1					
17	F15-07080002	滤杯	CUP,FILTER	1					
18	GB/T818-M4x30	十字槽盘头螺钉M4x30	SCRRW,PAN HEAD M4x30	4					
19	F4-04090004	上隔膜	DIAPHRAGM,TOP	1					
20	F4-04090011	阀片螺钉M3x5	SCRRW,VALVE	2					

零部件名称: 燃油系统

PARTS NAME: FUEL

SN. 参照号码	PART NO. 零件编号	DESCRIPTION 零件名称(中文)	DESCRIPTION 零件名称(英文)	QTY 数量					REMARKS 备注
21	F4-04090005	单向阀片	PLATE	2					
22	F15-07140002	燃油泵壳	FUEL PUMP SHELL	1					
23	F15-07140100	隔膜组件	DIAP HRAGM ASSY	1					
24	GB/T309-Φ3x12	滚针 Φ3x12	ROLLER NEEDLE Φ3x12	1					
25	F15-07140005	隔膜弹簧	SPRING,DIAP HRAGM	1					
26	F15-07140004	柱塞弹簧	SPRING,PLUNGER	1					
27	F15-07140003	柱塞	PLUNGER	1					
28	GB/T6170-M4	六角螺母M4	NUT M4	4					
29	F4-04090003	燃油泵盖	COVER,FUEL PUMP	1					
30	F15-07140001	燃油泵座	SEAT,FUEL PUMP	1					

零部件名称:	电气2
PARTS NAME:	ELECTRICAL 2

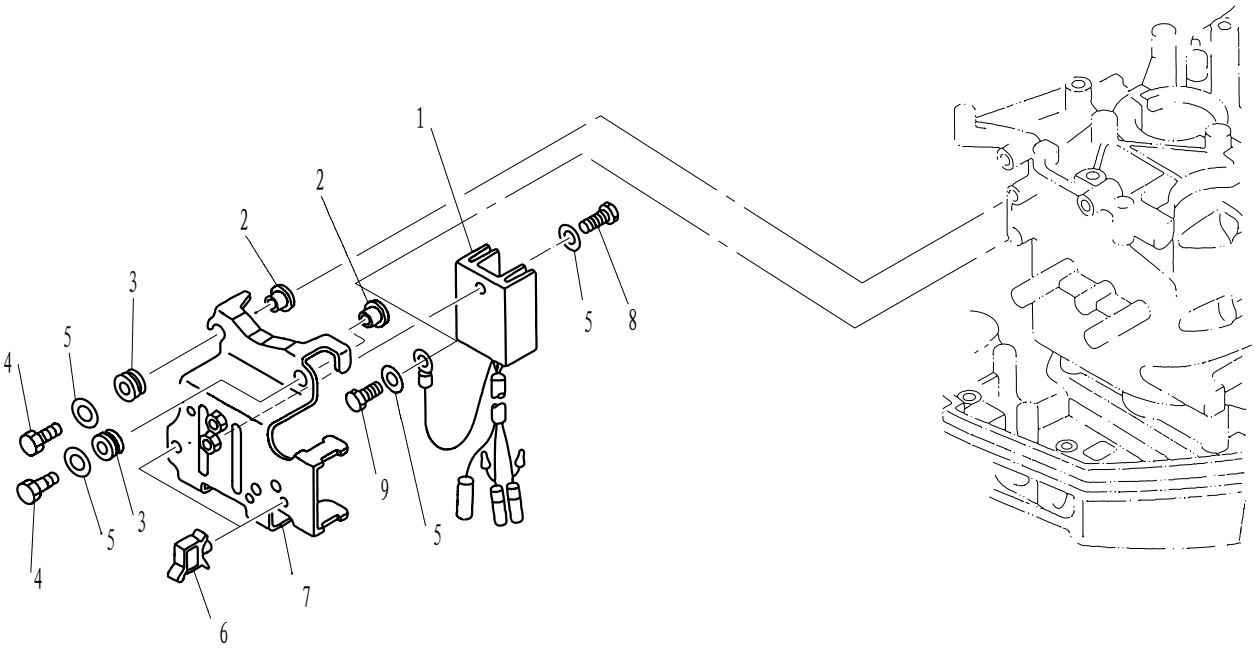

SN. 参照号码	PART NO. 零件编号	DESCRIPTION 零件名称(中文)	DESCRIPTION 零件名称(英文)	QTY 数量					REMARKS 备注
1	F15-07060001	整流器组件	RECTIFIER & REGULATOR ASSY	1					
2	F15-07130102	带肩外壳衬管	LINER	4					
3	F15-07060003	减震圈	GASKET ,SHOCK ABSORPTION	4					
4	GB/T5783-M6x25	六角螺栓M6×25	HEXAGON BOLT M6x25	4					
5	GB/T97.1-6	平垫圈6	WASHER 6	6					
6	F15-07060005	方形线卡B	QUADRATE CLAMP	2					
7	F15-07060002	整流器支座	BRACKET ,RICTIFIER	1					
8	GB/T5783-M6x16	六角螺栓M6×16	HEXAGON BOLT M6x16	1					
9	GB/T5783-M6x12	六角螺栓M6×12	HEXAGON BOLT M6x12	1					

零部件名称:	起动器
PARTS NAME:	STARTER

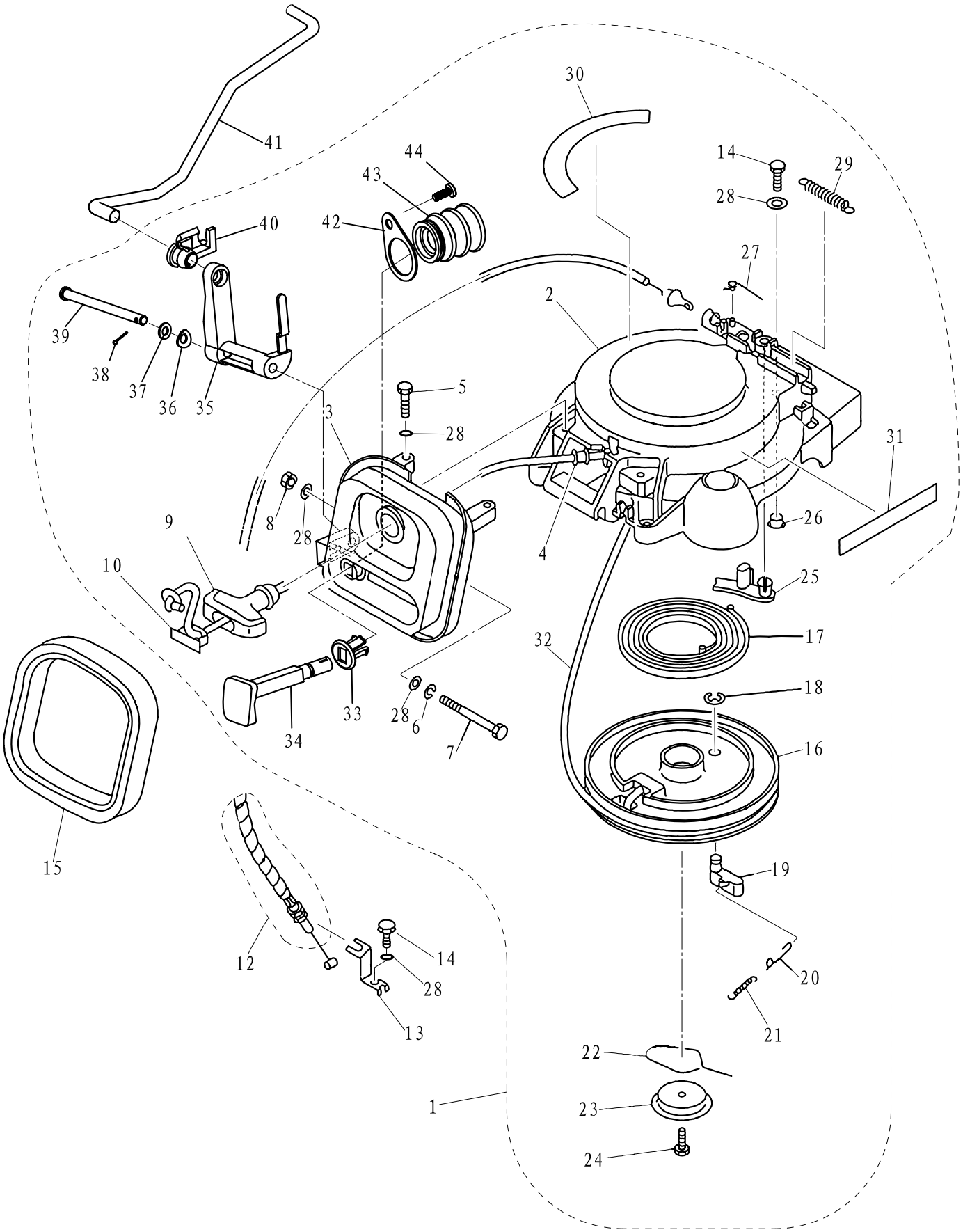

零部件名称: 起动器

PARTS NAME: STARTER

SN. 参照号码	PART NO. 零件编号	DESCRIPTION 零件名称(中文)	DESCRIPTION 零件名称(英文)	QTY 数量					REMARKS 备注
1	F15-07130000	起动罩组件	STARTER ASSY	1					
2	F15-07130101	起动罩外壳	CASE, STARTER	1					
3	F15-07130300	起动架组合	FRAME, STARTER	1					
4	F4-04130013	起动绳导向管	COLLAR	1					
5	GB/T5783-M6x25	六角螺栓M6x25	BOLT M6x25	2					
6	GB/T93-6	弹簧垫圈6	WASHER, SPRING 6	1					
7	GB/T5782-M6x90	六角螺栓M6x90	BOLT M6x90	1					
8	GB/T6170-M6	六角螺母M6	NUT M6	1					
9	F4-04130101	起动手柄	HANDLE, STARTER	1					
10	F4-04130102	起动手柄盖	COVER	1					
12	F15-05000028	制动器钢索组件	ARRESTER TIGHTWIRE ASSY	1					
13	F15-05000027	制动器钢索固定架	FRAME, ARRESTER TIGHTWIRE	1					
14	GB/T5783-M6x20	六角螺栓M6x20	BOLT M6x20	3					
15	F15-07130304	发泡密封圈	SEAL, FROTHY RUBBER	1					
16	F15-07130201	起动轮	WHEEL, START-UP	1					
17	F15-07130107	涡形弹簧	SPRING, VOLUTE	1					
18	GB/T896-8	开口档圈8	CIRCLIP 8	1					
19	F15-07130202	起动卡瓣	PAWL, DRIVE	1					
20	F15-07130204	卡瓣钢丝连杆	LINK, PAWL	1					
21	F15-07130203	卡瓣拉簧	SPRING, TENSION	1					
22	F15-07130002	起动压板夹簧	SPRING, DRIVE PLATE	1					
23	F15-07130001	起动压板	PLATE, DRIDE	1					
24	GB/T5783-M6x16	六角螺栓M6x16	BOLT M6x16	1					
25	F15-07130105	制动器	ARRESTER	1					
26	F15-07130102	带肩衬套	BUSH, SHOULDER	3					
27	F15-07130106	制动器扭簧	SPRING, ARRESTER	1					
28	GB/T97.1-6	平垫圈6	WASHER PLATE 6	8					
29	F15-05000029	制动器钢索拉簧	TIGHTWIRE, SPRING	1					
30	F15-12000002	标贴2	MARK 2	1					
31	F15-12000003	标贴3	MARK 3	1					
32	F15-07130205	起动绳（φ4x1.78米)	START LING	1					
33	F15-05010001	阻风门导向套	BUSH	1					
34	F15-07130306W	阻风门手柄B	HANDLE "B"	1					
35	F15-07130309W	阻风门摇臂	ROCKER	1					
36	F15-07130312W	鞍形弹性垫圈5	WASHER ,SPRING SADDLE	1					
37	F15-07130311W	尼龙垫圈5	WASHER ,NYLON	2					
38	GB/T91-1.6X12	开口销1.6×12	COTTER PIN 1.6x12	1					
39	F15-07130310W	摇臂销轴	SHAFT ,ROCKER	1					
40	F15-07000016W	阻风门连杆接头	TIE-IN	1					
41	F15-07130315W	阻风门连杆II	CONNECTING ROD II	1					
42	F15-07130308W	护套定位板	PLATE	1					
43	F15-07130307W	波纹护套B	BUSH ,WAVE	1					
44	GB/T845-ST4.8X9	十字槽盘头自攻螺钉ST4.8×9	SCREW ,PAN HEAD ST4.8x9	1					

零部件名称:	顶罩组件
PARTS NAME:	TOP COWLING ASSY

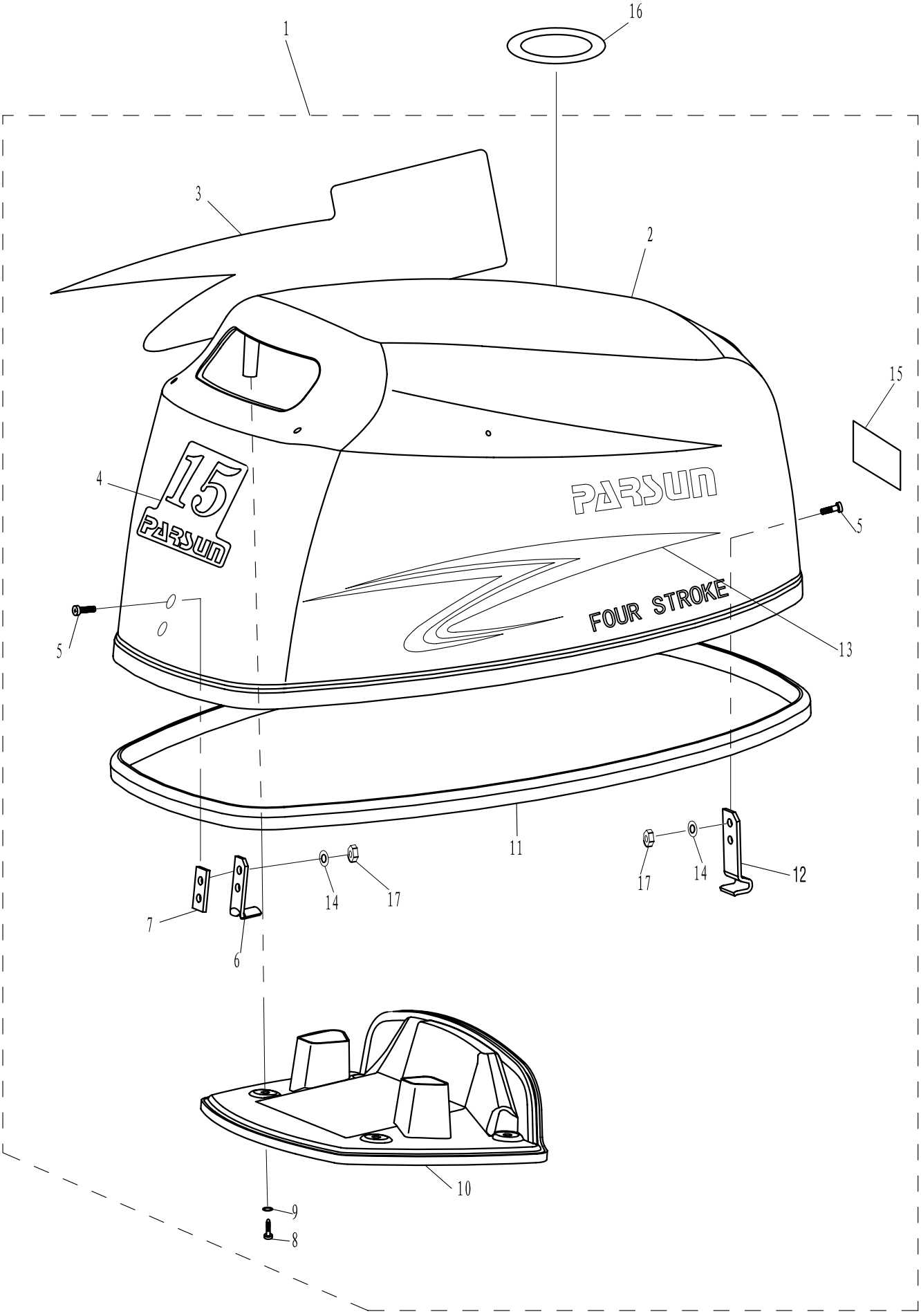

零部件名称: 顶罩组件

PARTS NAME: TOP COWLING ASSY

SN. 参照号码	PART NO. 零件编号	DESCRIPTION 零件名称(中文)	DESCRIPTION 零件名称(英文)	QTY 数量					REMARKS 备注
1	F15-08000000	顶罩组件	TOP COWLING ASSY	1					
2	F15-08000001	顶罩	TOP COWLING	1					
3	F15-12000009	标贴9	MARK 9	1					
4	F15-12000007	标贴7	MARK 7	1					F15
	F15-12000007a	标贴7a	MARK 7 “a”	1					F9.9
5	GB/T818-M5x20	十字槽盘头螺钉M5×20	SCREW,PAN HEAD M5x20	2					
6	F15-08000004	挂钩	POTHOOK	1					
7	F4-06000006	挂钩垫	UNDERLAY,POTHOOK	1					
8	GB/T845-ST5.5x19	十字槽盘头自攻螺钉 ST5.5x19	SCREW,TAPPING ST5.5x19	4					
9	F4-06000004	橡胶垫片	UNDERLAY,RUBBER	4					
10	F15-08000003	顶罩消音器盖	COVER,TOP COWLING MUFFLE	1					
11	F15-08000002	密封橡胶条	SEAL	1					
12	F15-08000005	锁紧钩	HOOK,LOCKING	1					
13	F15-12000010	标贴10	MARK 10	1					
14	GB/T97.1-5	平垫圈5	WASHER 5	4					
15	F15-12000008	标贴8	MARK 8	1					F15
	F15-12000008a	标贴8a	MARK 8 “a”	1					F9.9
16	F4-08000107	标贴3	MARK 3	1					
17	GB/T6170-M5	六角螺母M5	NUT M5	4					

零部件名称:	燃油箱
PARTS NAME:	FUEL TANK

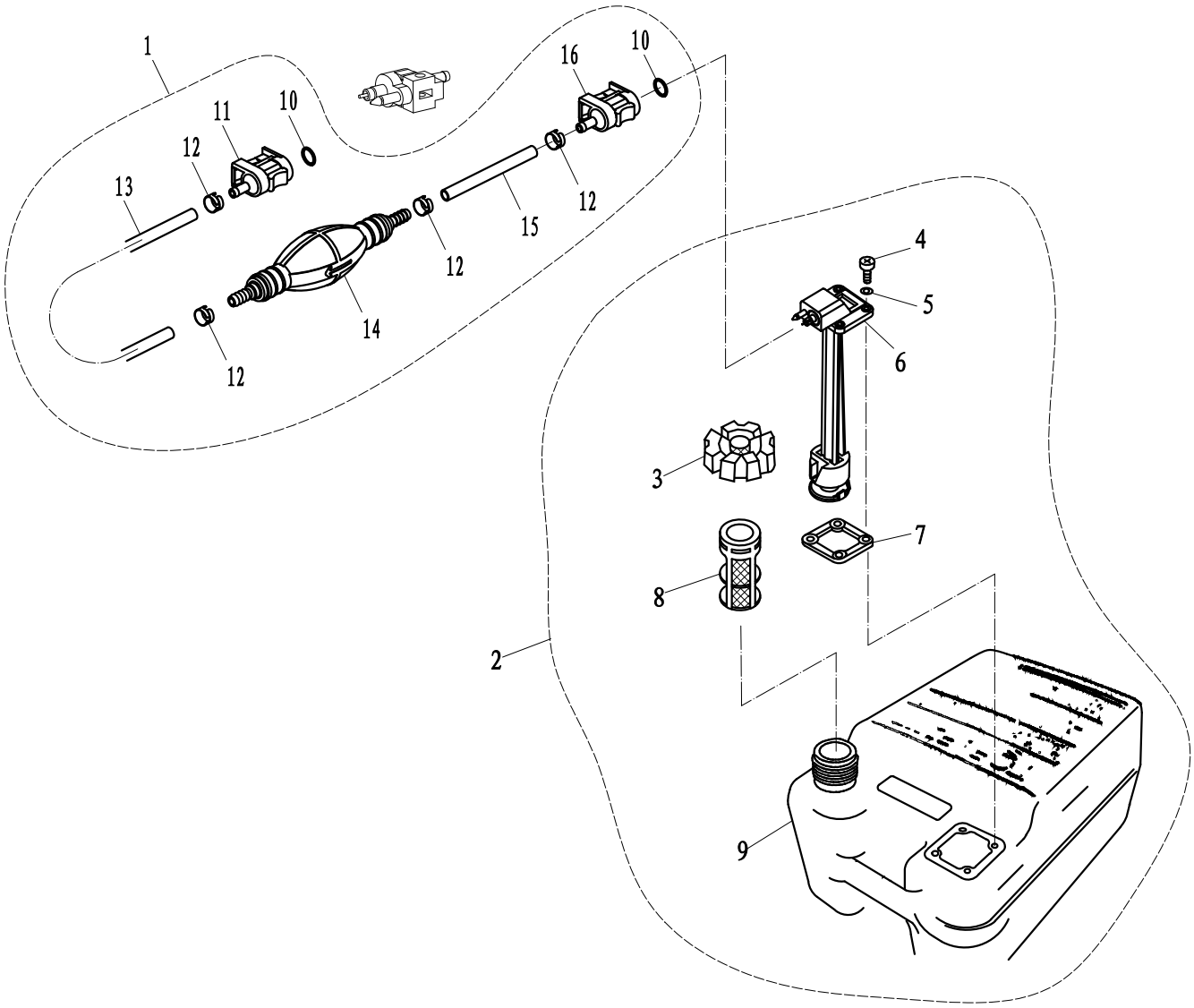

SN. 参照号码	PART NO. 零件编号	DESCRIPTION 零件名称(中文)	DESCRIPTION 零件名称(英文)	QTY 数量					REMARKS 备注
1	F15-09000000	油管总成	FUEL LINE ASSY	1					
2	F15-10000000	油箱组件	FUEL TANK ASSY	1					
3	F15-10010000	油箱盖组件	FUEL TANK CAP ASSY	1					
4	GB/T818-M5x16	十字槽盘头螺钉 Mx16	SCREW M5x16	4					
5	GB/T97.1-5	平垫圈 5	WASHER 5	4					
6	F15-10020000	油量计总成	OLEOMETER ASSY	1					
7	F15-10000003	衬垫	GASKET	1					
8	F15-10000002	油箱滤网	STRAINER, FUEL TANK	1					
9	F15-10000001	油箱本体	FUEL TANK	1					
10	JASO F404-78-31	O形圈7.8x3.1	O-RING 7.8x3.1	2					
11	F15-09020000	燃油接头组件（出）	FUEL LINE CONNECTOR(ENGINE SIDE, FEMALE)	1					
12	F15-09000003	卡箍 B	CLAMP B	4					
13	F15-09000001	油管A(φ10xφ6φ2080)	FUEL LINE A(φ10xφ6x2080)	1					
14	F15-09030000	手动油泵组件	PRIMER BULB ASSY	1					
15	F15-09000002	油管B(φ10xφ6φ850)	FUEL LINE B(φ10xφ6x850)	1					
16	F15-09010000	燃油接头组件（进）	FUEL LINE CONNECTOR(FUEL TANK SIDE, FEMALE)	1					

零部件名称:	附录1(修理件)
PARTS NAME:	APPENDIX 1 (REPARE KIT)

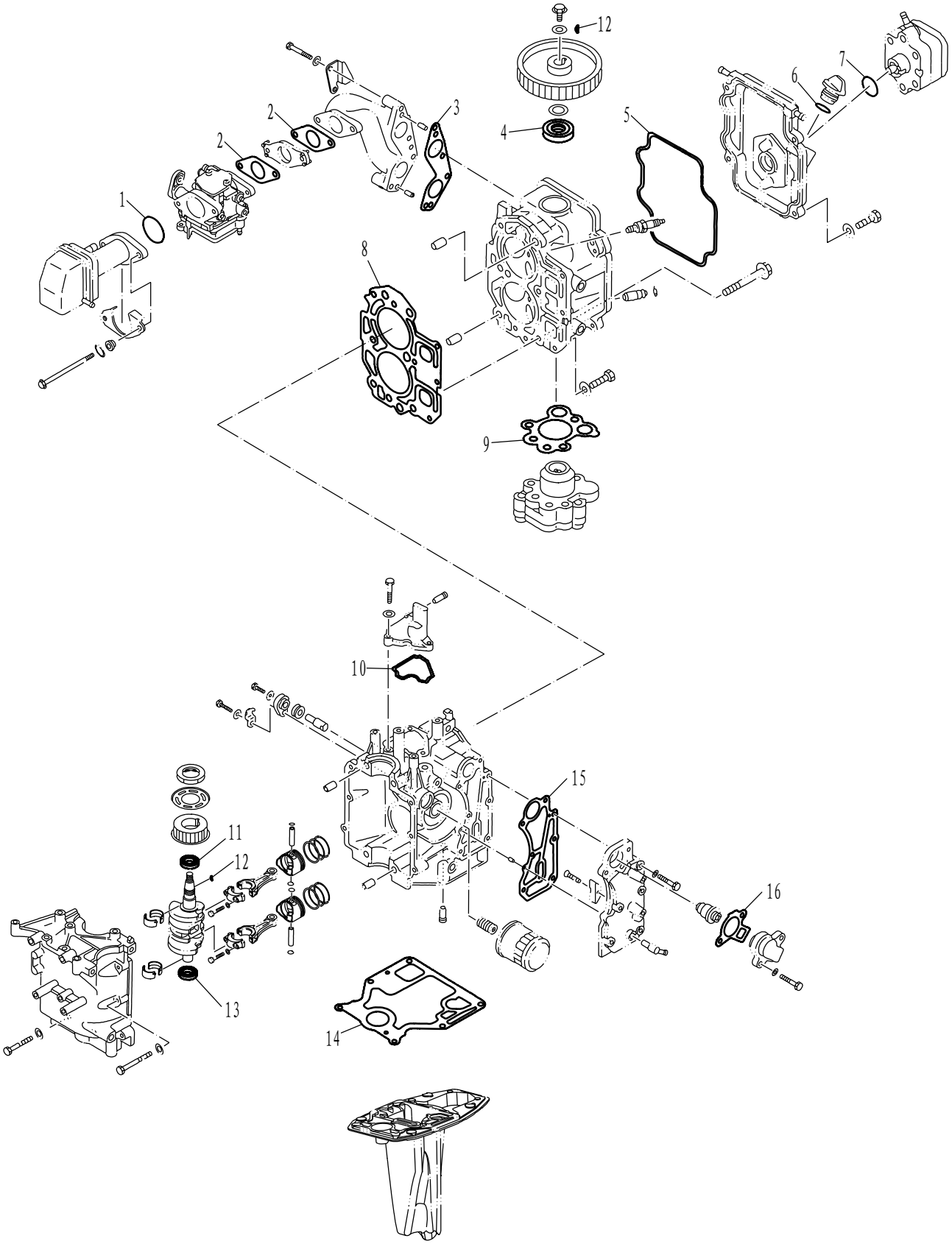

零部件名称: 附录1(修理件)

PARTS NAME: APPENDIX 1 (REPARE KIT)

SN. 参照号码	PART NO. 零件编号	DESCRIPTION 零件名称(中文)	DESCRIPTION 零件名称(英文)	QTY 数量					REMARKS 备注
1	GB/T3452.1-35.5x1.8	O形圈35.5×1.8	O-RING 35.5x1.8	1					
2	F15-07000017	化油器纸垫	GASKET,CARBURETOR	2					
3	F15-07000007	进气歧管密封垫片	GASKET,MANIFOLD	1					
4	F15-07040008	油封18×35×7-R	OIL-SEAL	1					
5	F15-07050002	汽缸头罩密封圈	SEAL,CYLINDER COVER	1					
6	JASO F404-31-025	加油口盖密封圈	O-RING	1					
7	JASO F404-A-24-021	燃油泵O形圈	O-RING	1					
8	F15-07000100	汽缸垫组合	GASKET,CYLINDER HEAD	1					
9	F15-07040016	机油泵密封垫	MAT,QIRPROOF	1					
10	F15-07010014	呼吸器密封垫	BREATHER GASKET	1					
11	F15-07030007	曲轴油封B	OIL SEAL B	1					35×47×6.5-R
12	GB/T1099-3x5x13	半圆键 3x5x13	SEMICIRCLE KEY 3x5x13	2					3×5×13
13	F15-07030006	曲轴油封A	OIL SEAL A	1					25×44×6.5-L
14	F15-00000014	发动机密封垫	GASKET,ENGINE	1					
15	F15-07010018	排气盖板垫	GASKET,EXHAUST OUTER COVER	1					
16	F15-07010022	节温器盖垫	GASKET,THERMOSTAT	1					

零部件名称:	附录2(修理件)
PARTS NAME:	APPENDIX 2 (REPARE KIT)

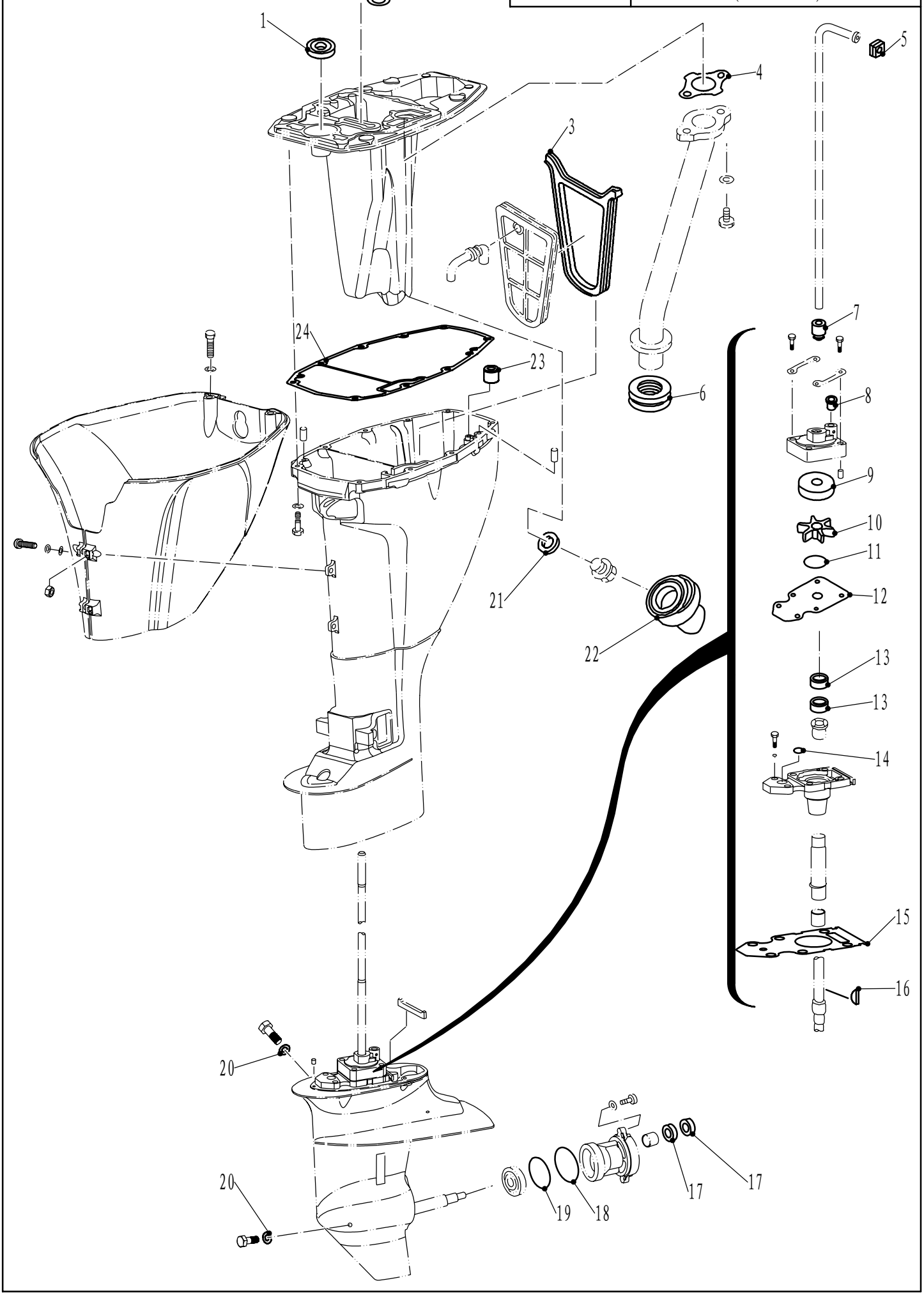

零部件名称: 附录2(修理件)

PARTS NAME: APPENDIX 2 (REPARE KIT)

SN. 参照号码	PART NO. 零件编号	DESCRIPTION 零件名称(中文)	DESCRIPTION 零件名称(英文)	QTY 数量					REMARKS 备注
1	F15-04000008	骨架油封	OIL SEAL	1					13×25×6
2	F15-04000007	异形密封圈	SEAL, ABNORMITY	1					
3	F15-03000003	隔板密封圈	SEAL,CLAPBOARD	1					
4	F15-04000006	排气管密封垫片	GASKET,EXHAUST PIPE	1					
5	F15-02000006	水管方形密封圈	QUADRATE SEAL WATER PIPE	1					
6	F15-04010004	排气管密封垫	SEAL,EXT.	1					
7	F15-02010003	水管密封圈上	UPPER SEAL ,WATER PIPE	1					
8	F15-06060004	泵壳水管密封圈	SEAL ,WATER PIPE	1					
9	F15-06060002	水泵内壳	INNER SHELL,WATER PUMP	1					
10	F15-06050000	水泵叶轮组件	IMPELLER	1					
11	JASO F404-31-045	水泵壳O型密封圈31-045	O-RING	1					
12	F15-06000007	外档板	OUTER PLATE	1					
13	F15-06020003	驱动轴油封	OIL SEAL ,DRIVE SHAFT	2					20×30×6
14	F15-06020004	O形圈	O-RING	1					
15	F15-06000005	驱动轴座密封垫	GASKET,DRIVE SHAFT	1					
16	F15-06000013	半圆键	SEMICIRCLE KEY	1					
17	F15-06080004	螺旋桨轴油封	OIL SEAL	2					17×30×6
18	F15-06080003	水下壳体盖O型圈B	O-RING B, COVER	1					
19	F15-06080002	水下壳体盖O型圈A	O-RING A, COVER	1					
20	F4-03000024	注油孔螺塞垫圈	GASKET	2					
21	F15-04000003	放油螺塞垫片	WASHER	1					
22	F15-04000004	放油口胶套	JACKET, OIL DRAIN	1					
23	F15-02000007	鼓形密封圈	DRUM SEAL ,WATER PIPE	1					
24	F15-00000005	油底壳密封垫	GASKET	1					

零部件名称:	气缸头总成(维修件)
PARTS NAME:	CYLINDER HEAD ASSY (REPARE KIT)

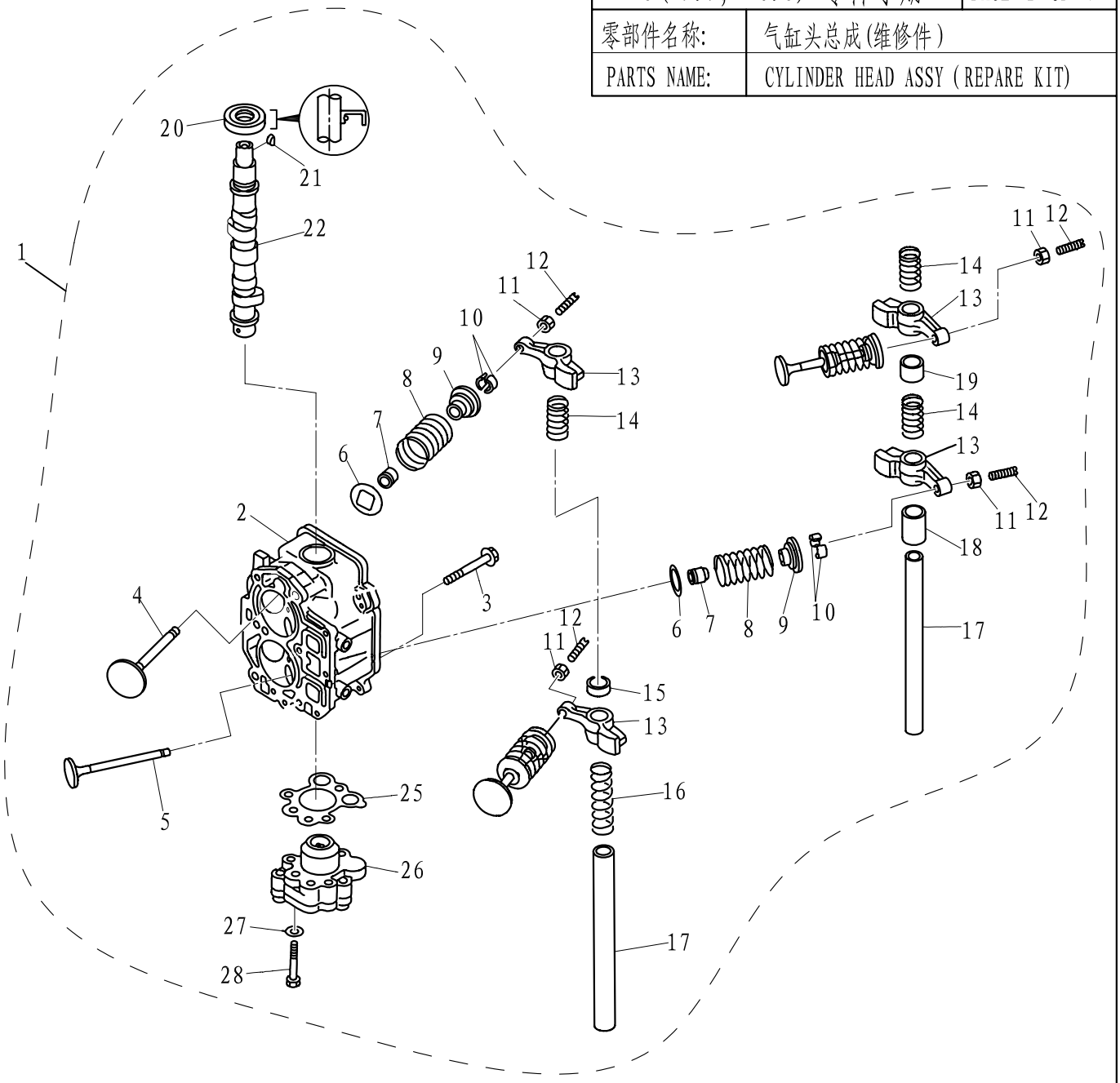

SN. 参照号码	PART NO. 零件编号	DESCRIPTION 零件名称(中文)	DESCRIPTION 零件名称(英文)	QTY 数量					REMARKS 备注
1	F15-07040000	气缸头总成	CYLINDER HEAD ASSY	1					
2	F15-07040100	气缸头组件	CYLINDER HEAD SUBASSEMBLY	1					
3	F15-07000028	六角头凸缘螺栓M8X75	BOLT, FLANGE	6					
4	F15-07040001	进气门	VALVE, INTAKE	2					
5	F15-07040002	排气门	VALVE, EXHAUST	2					
6	F15-07040004	气门弹簧垫板	SEAL, VALVE SPRING	4					
7	F166-010003	气门油封	SEAL, VALVE STEM	4					
8	F15-07040005	气门弹簧	SPRING, VALVE	4					
9	F15-07040006	气门弹簧座	RETAINER, VALVE SPRINGRE	4					
10	F15-07040007	气门弹簧卡圈	COTTER, VALVE	8					
11	F15-07040304	锁紧螺母	LOCK NUT	4					
12	F15-07040303	调整螺钉	SCREW, VALVE ADJUSTING	4					
13	F15-07040301	摇臂	ROCKER	4					
14	F15-07040014	摇臂轴弹簧B	SPRING, ROCKER B	3					
15	F15-07040009	进气门垫管	BUSHER, VALVE INTAKE	1					
16	F15-07040013	摇臂轴弹簧A	SPRING, ROCKER A	1					

零部件名称: 气缸头总成（维修件）

PARTS NAME: CYLINDER HEAD ASSY (REPARE KIT)

SN. 参照号码	PART NO. 零件编号	DESCRIPTION 零件名称(中文)	DESCRIPTION 零件名称(英文)	QTY 数量					REMARKS 备注
17	F15-07040015	摇臂轴	SHAFT,ROCKER	2					
18	F15-07040012	排气门垫管B	BUSHER,VALVE EXHAUST B	1					
19	F15-07040011	排气门垫管A	BUSHER,VALVE EXHAUST A	1					
20	F15-07040008	油封 18X35X7-R	OIL SEAL	1					
21	GB/T1099-3x5x13	半圆键 3x5x13	KEY,WOODRUFF 3x5x13	2					
22	F15-07040200	凸轮轴组件	CAMSHAFT ASSY	2					
23									
24									
25	F15-07040016	机油泵密封垫	MAT,QIRPROOF	1					
26	F15-07040500	机油泵总成	OIL PUMP ASSY	1					
27	GB/T97.1-6	平垫圈6	WASHER 6	3					
28	GB/T5783-M6x35	六角螺栓M6x35	BOLT M6x35	3					

F15(F9.9,F13.5) 零件手册	PAGE III OF V
零部件名称:	发动机头总成(维修件)
PARTS NAME:	ENGINE ASSY (REPARE KIT)

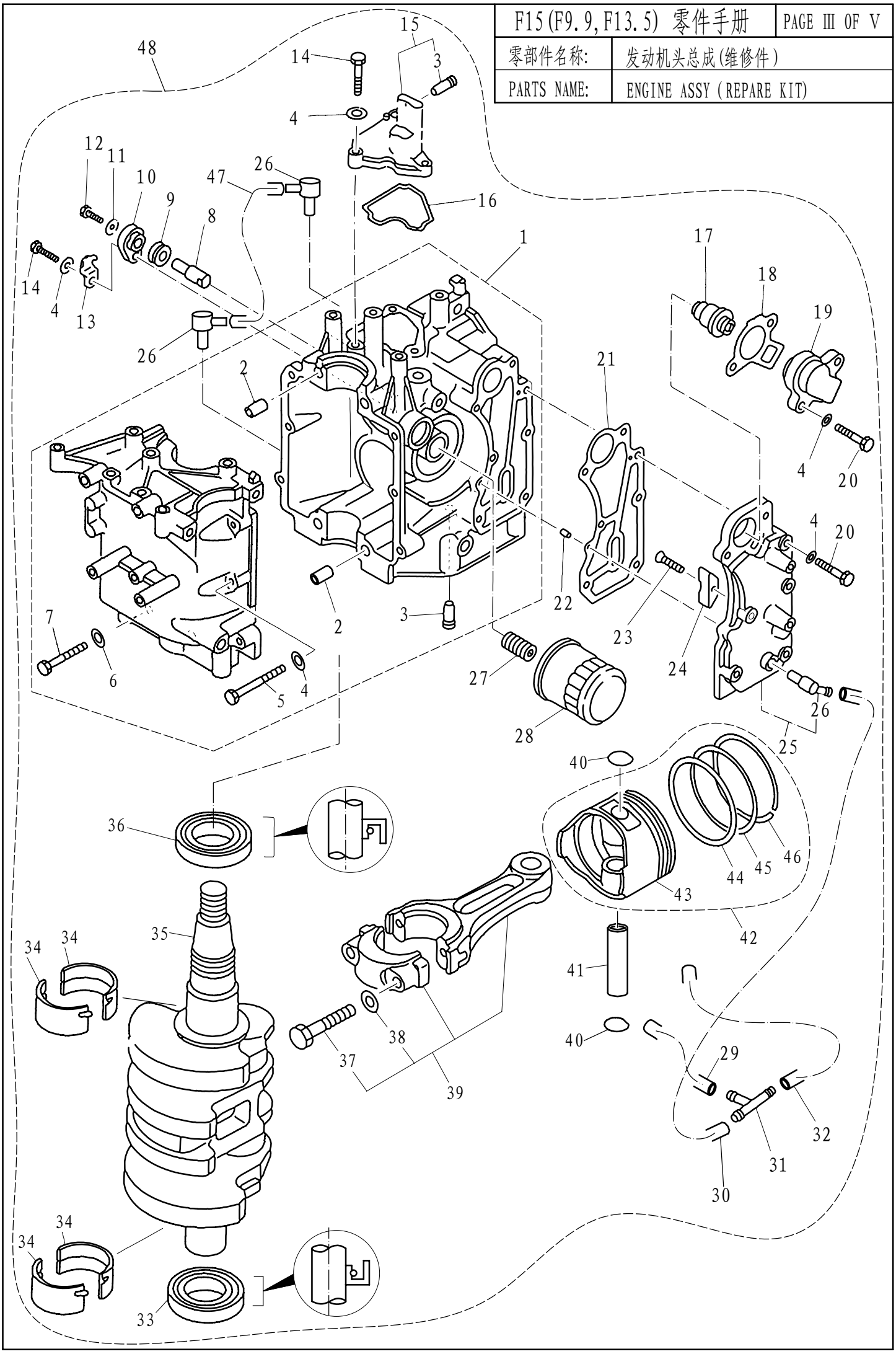

零部件名称: 发动机头总成（维修件）

PARTS NAME: ENGINE ASSY (REPARE KIT)

SN. 参照号码	PART NO. 零件编号	DESCRIPTION 零件名称(中文)	DESCRIPTION 零件名称(英文)	QTY 数量					REMARKS 备注
1	F15-07010000	机体机座组件	CRANKCASE ASSY	1					
2	F15-07000001	空心定位销φ10x14	PIN, HOLLOW	2					
3	F15-07010006	吸油管接头	PIPE, JOINT	2					
4	GB/T97.1-6	平垫圈6	WASHER 6	17					
5	GB/T5783-M6x35	六角螺栓M6X35	BOLT, HEXAGON M6x35	6					
6	GB/T97.1-8	平垫圈8	WASHER 8	4					
7	GB/T5783-M8x55	六角螺栓M8X55	BOLT, HEXAGON M8x55	4					
8	F15-07010008	机体阳极	ANODE	1					
9	F15-07010009	阳极密封圈	GROMMET, ANODE	1					
10	F15-07010011	阳极盖板	COVER, ANODE	1					
11	GB/T97.1-5	平垫圈5	WASHER 5	1					
12	GB/T818-M5x12	十字槽盘头螺钉M5X12	SCREW, PAN HEAD M5x12	1					
13	F15-07010012	阳极锁止片	PLATE, ANODE	1					
14	GB/T5783-M6x20	六角螺栓M6X20	BOLT M6x20	4					
15	F15-07010200	呼吸器组件	BREATHER ASSY	1					
16	F15-07010014	呼吸器密封圈	BREATHER GASKET	1					
17	F15-07000031	节温器	THERMOSTAT	1					
18	F15-07010022	节温器盖垫	GASKET, THERMOSTAT	1					
19	F15-07010021	节温器盖	COVER, THERMOSTAT	1					
20	GB/T5783-M6x30	六角螺栓M6X30	BOLT M6x30	7					
21	F15-07010018	排气盖板垫	GASKET, EXHAUST OUTER COVER	1					
22	F15-00000013	定位销φ4x12	PIN	2					
23	GB/T820-M4x12	十字半沉头螺钉M4X12	SCREW M4x12	1					
24	F15-07010026	排气盖板阳极	ANODE	1					
25	F15-07010300	排气盖板组件	EXHAUST OUTER COVER ASSY	1					
26	F15-04000005	水嘴	WATER NIPPLE	3					
27	F15-07010003	机滤螺柱	BOLT UNION	1					
28	F15-07010023	机油滤清器	OIL CLEANER	1					
29	F15-05000013	水管 B φ10xφ5x172	HOSE B	1					
30	F15-05000012	水管 A φ10xφ5x67	HOSE A	1					
31	F15-05000011	三通	THREE-WAY PIPE	1					
32	F15-05000014	水管 C φ10xφ5x300	HOSE C	1					
33	F15-07030006	曲轴油封 A 25x44x6.5-L	OIL SEAL A	1					
34	F15-07010024	轴瓦	MAIN BEARING	4					
35	F15-07030000	曲轴组件	CRANK ASSY	1					
36	F15-07030007	曲轴油封 B 35x47x6.5-R	OIL SEAL B	1					
37	F15-07020103	连杆螺栓	BOLT, CONNECTING ROD	2					
38	F15-07020104	连杆螺栓垫片	WASHER, PLATE	2					
39	F15-07020100	连杆组件	CONNECTING ROD ASSY	1					
40	F15-07020005	活塞销挡圈	CIRCLIP	2					
41	F15-07020006	活塞销	PIN, PISTON	1					
42	F15-07020200	活塞组件	PISTON ASSY	1					
43	F15-07020001	活塞	PISTON	1					

零部件名称: 发动机头总成(维修件)

PARTS NAME: ENGINE ASSY(REPARE KIT)

SN. 参照号码	PART NO. 零件编号	DESCRIPTION 零件名称(中文)	DESCRIPTION 零件名称(英文)	QTY 数量					REMARKS 备注
44	F15-07020004	组合油环	COMBINATION OIL RING	1					
45	F15-07020003	活塞环Ⅱ	PISTON RINGⅡ	1					
46	F15-07020002	活塞环Ⅰ	PISTON RING Ⅰ	1					
47	F15-07010007	回油管φ10×φ5×70	HOSE,RETURN OIL	1					
48	F15-07000000	发动机头总成	ENGINE ASSY	1					